营销员	
发图时间	
交样时间	

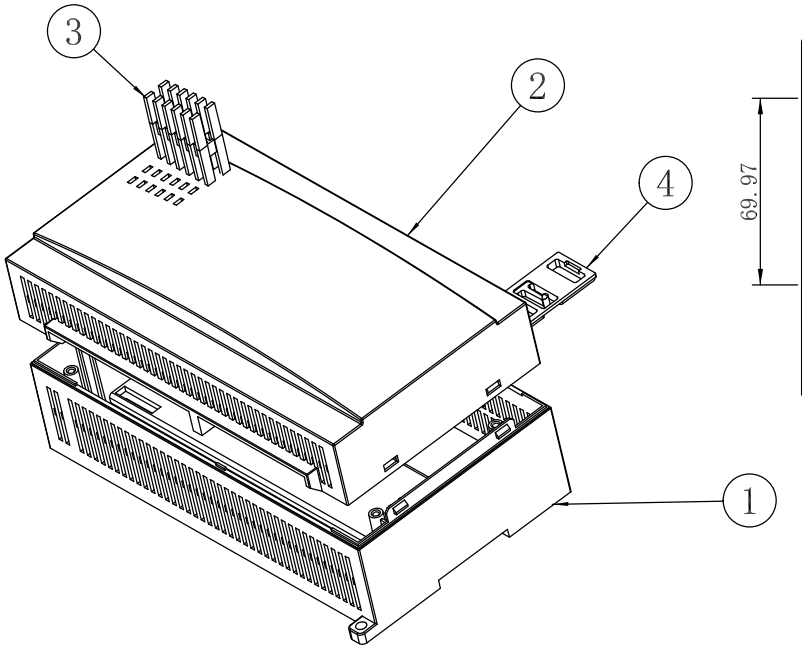

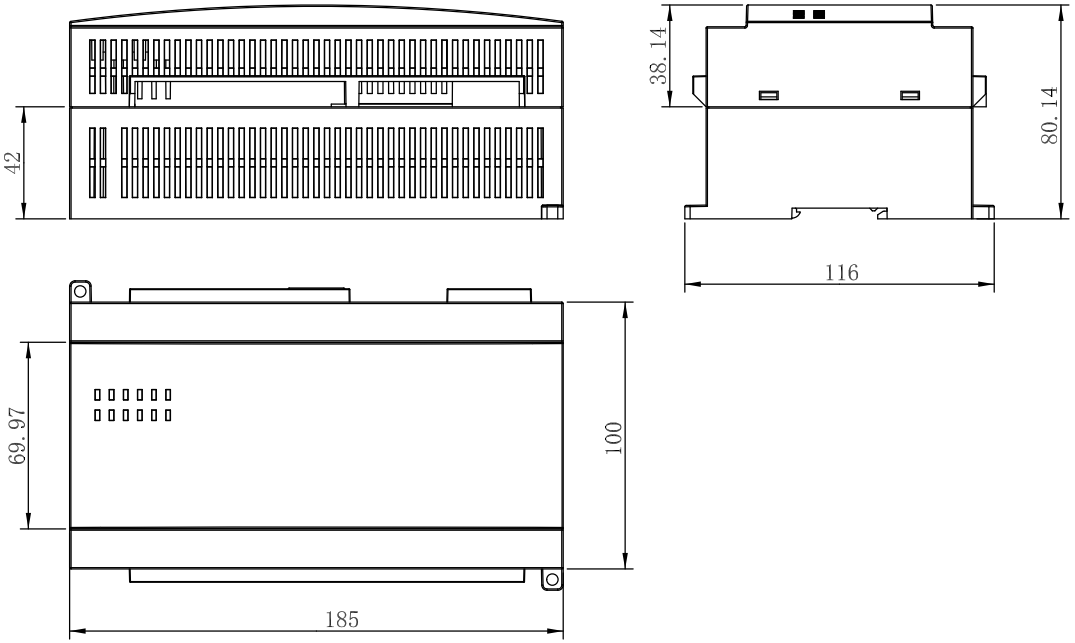

序号 Number	产品编号 Product Code	零件名称 Part Name	数量 Quantity	材料 Material	重量(g) Weight	备注 Remarks
4	23-176-3	卡簧	1	ABS		
3	22-149-3	导光柱	1	透明PC		
2	22-149-2	下盖	1	ABS		
1	22-149-1	上盖	1	ABS		

制图 Drawing	审核 Auditing	批准 Confirm	客户名称 Custom Name		材料 Material	
			产品名称 Product Name	组装图	图纸比例 Drawing Scale	1:2 A
			产品编号 Product Code	22-149	视图 Project View	(mm)
共 页		第 页				

宁波三和壳体公司
NINGBO SANHE ENCLOSURE CORPORATION
中国·宁波慈溪
TEL:+86(574)63226910
FAX:+86(574)63226900