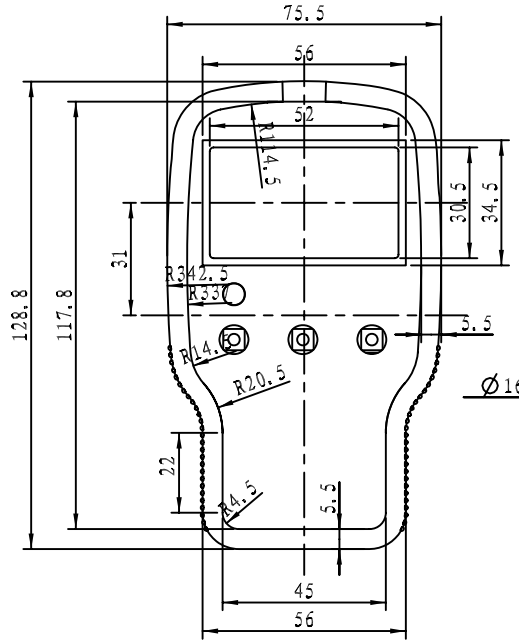

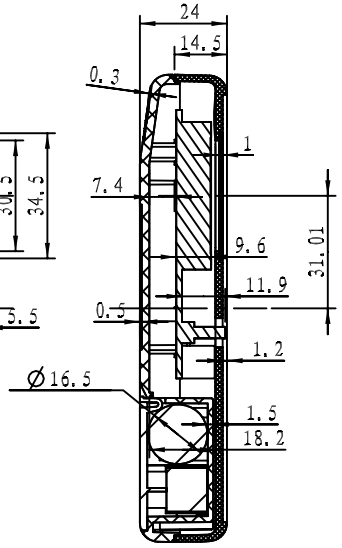

剖面 A-A

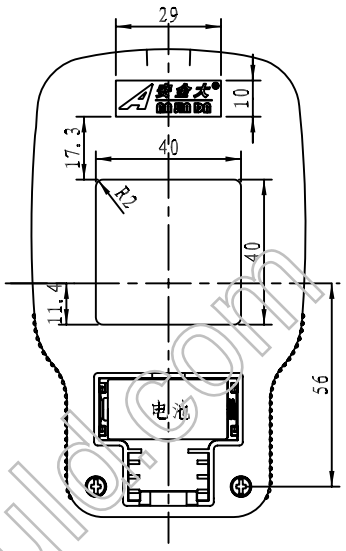

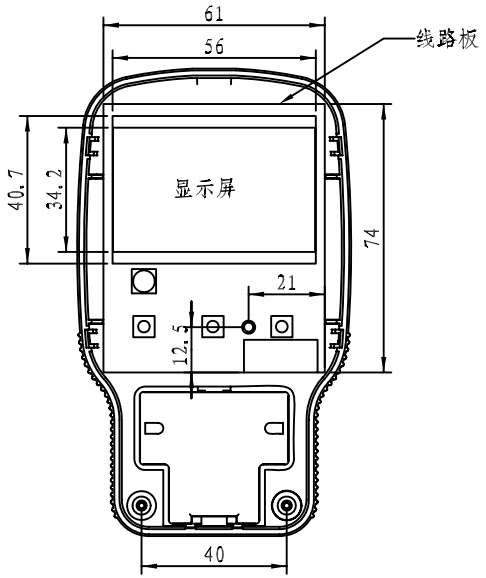

下盖正视图

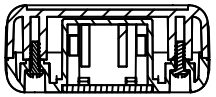

剖面 2-2

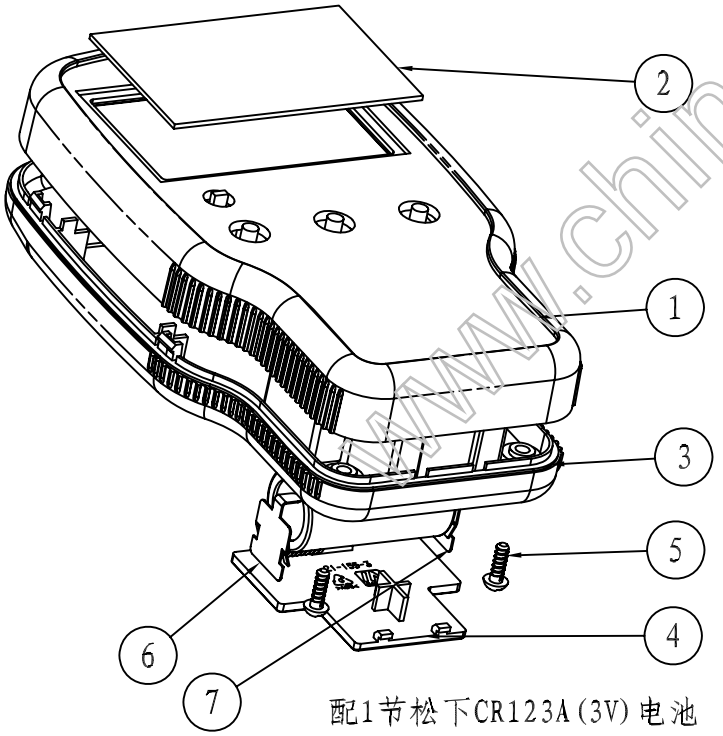

配1节松下CR123A(3V)电池

7		5号电池弹片(单片有弹簧)	1			借用原有产品
6		5号电池弹片(单片无弹簧)	1			借用原有产品
5		ST3x8自攻螺钉	2	铁		
4	21-155-3	电池盖	1	普通ABS		
3	21-155-2A	下盖	1	普通ABS		
2	21-155-4	透明板	1	透明PC		
1	21-155-1A	上盖	1	普通ABS		
序号 Number	产品编号 Product Code	零件名称 Part Name	数量 Quantity	材料 Material	重量(g) Weight	备注 Remarks

制图 Drawing	审核 Auditing	批准 Confirm	客户名称 Custom Name		材料 Material		
			产品名称 Product Name	装配示意图	图纸比例 Drawing Scale	1:1	A
			产品编号 Product Code	21-155A	视图 Project View	(mm)	
共 1 页		第 1 页					

宁波三和壳体公司
NINGBO SANHE ENCLOSURE CORPORATION
中国·宁波慈溪
TEL:+86(574)63226910
FAX:+86(574)63226900

www.china-mould.com