A向正面图

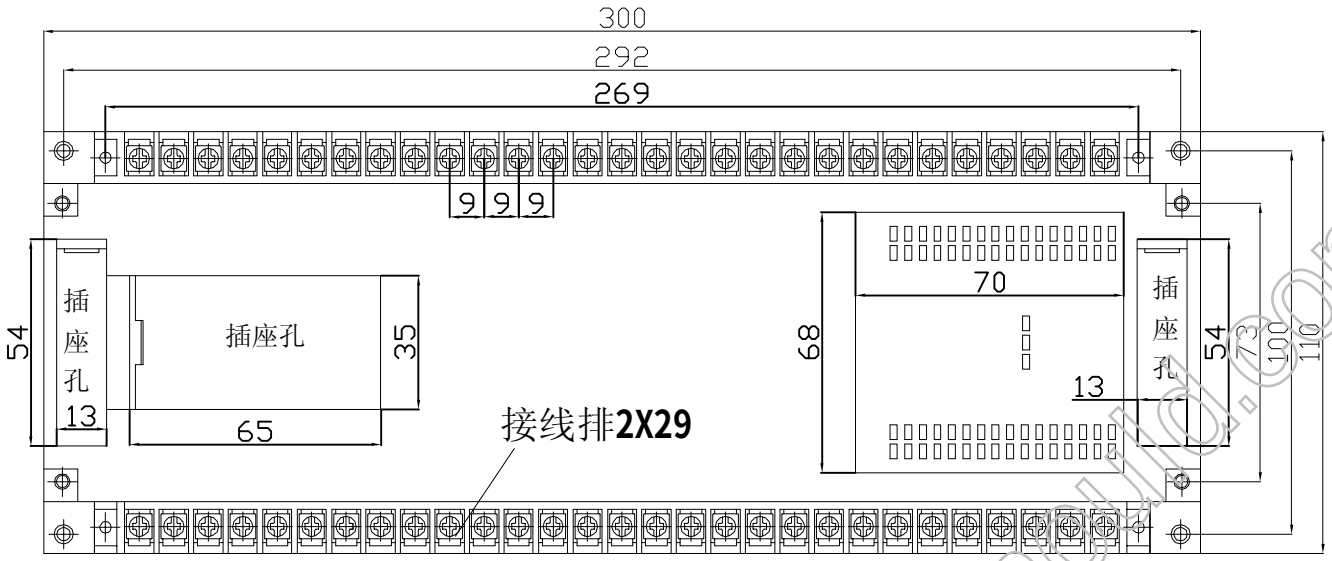

旋转90°侧面图

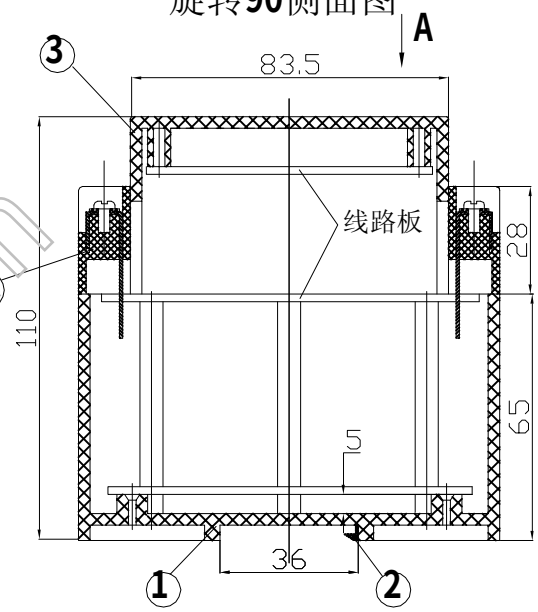

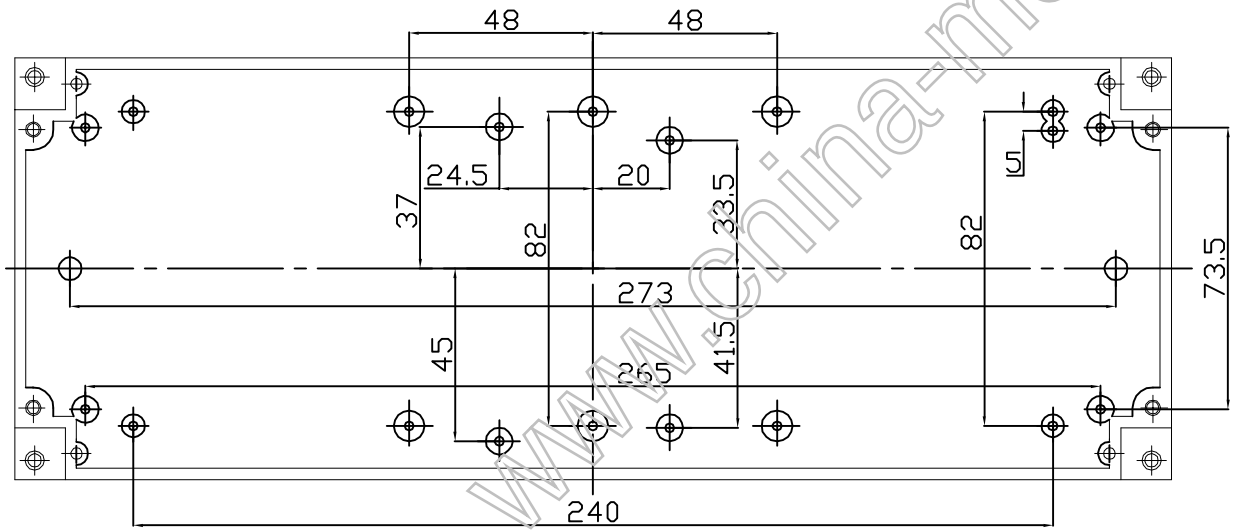

特点 ：

仿日欧姆龙PC外壳,2X29=58个接线柱。底部导轨式安装。结构合理，可靠性好，美观大方，可做工控可编程和电源盒。

构成内容:

序号	名 称	个数	材料	颜色	表面处理	总重(g)
1	下壳	1	ABS	米色	光面	604
2	导轨卡口	2	聚甲醛	红色		
3	上壳	1	ABS	米色	细麻点	
4	接线排	2	ABS	黑色		

www.china-mold.com

借(通)用件登记	
旧底图总号	
底图总号	
签 字	
日 期	
档案员	日 期

标记	处数	更改文件名	签 字	日 期
设 计			日 期	

图样标记	重 量	比 例
共 张	第 张	

宁波三和壳体公司

22-1