营销员	
发图时间	
交样时间	

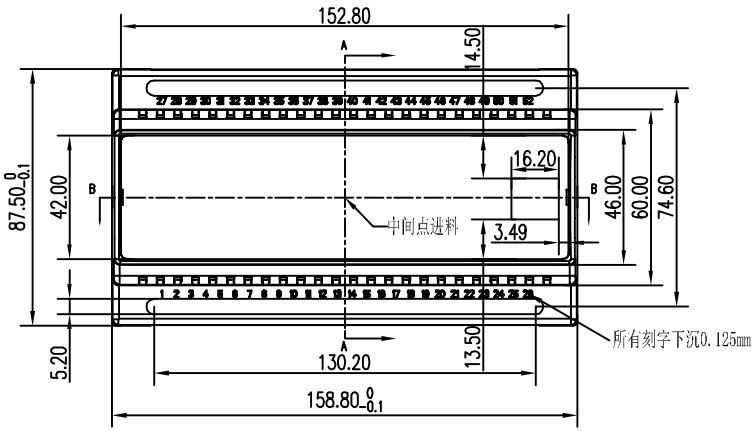

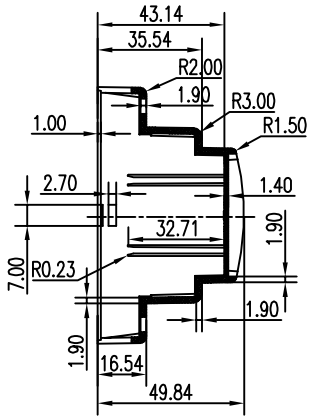

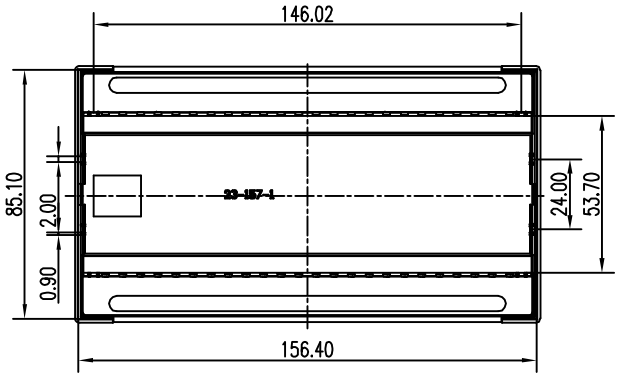

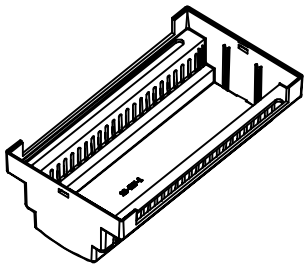

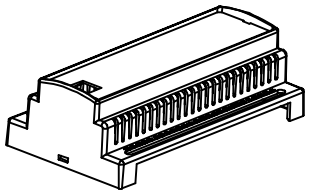

技术要求

1. 材料为PC，表面及各孔为光面，颜色请参照样品；
2. 产品表面不应有划痕，飞边，缩痕，擦伤等缺陷；
3. 该上盖与23-66-2（底座,材料为PPO）配合使用；
4. 未注尺寸请参照三维造型，若有问题请速与技术员联系。

制图 Drawing	审核 Auditing	批准 Confirm	客户名称 Custom Name	北京智能	材料 Material	PC	
			产品名称 Product Name	上盖	图纸比例 Drawing Scale		A4
			产品编号 Product Code	23-157-1E	视图 Project View	(mm)	
共 页		第 页	宁波三和壳体公司 NINGBO SANHE ENCLOSURE CORPORATION		中国宁波慈溪 TEL:+86(574)63226910 FAX:+86(574)63226900		