正面

背面(顶杆做此面)

此处偏进1mm做镶块，方便有孔和无孔的互换。

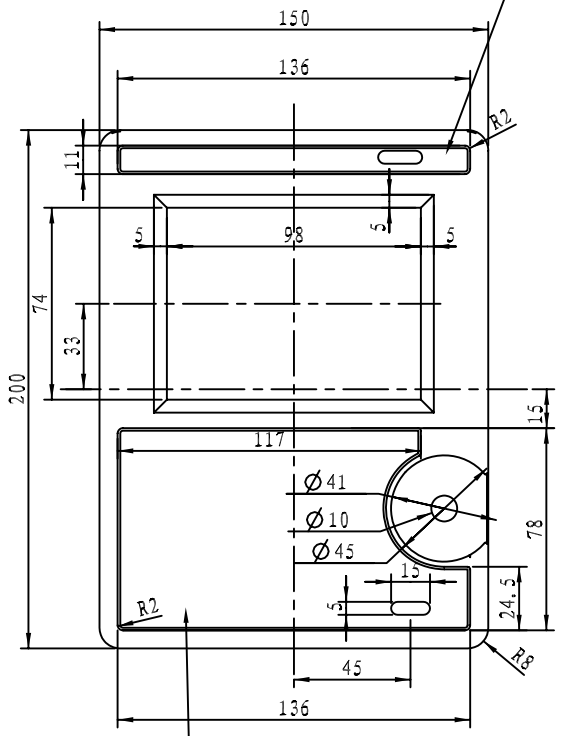

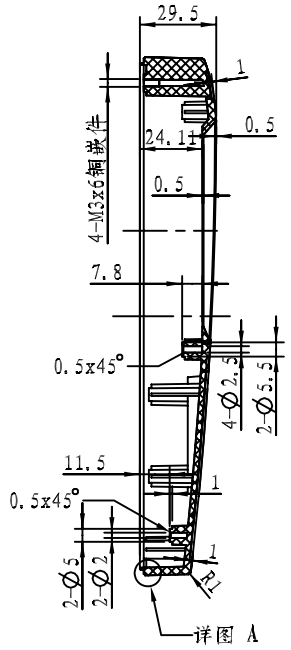

剖面 A-A

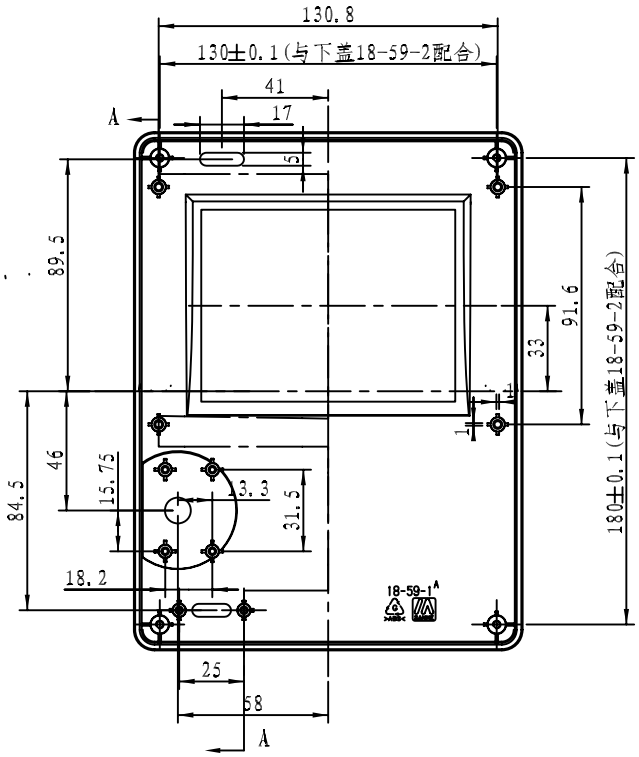

此处偏进1mm做镶块，方便有孔和无孔的互换

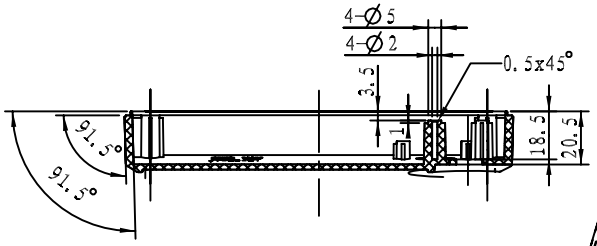

剖面 B-B

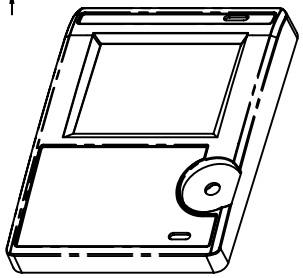

比例 3:10

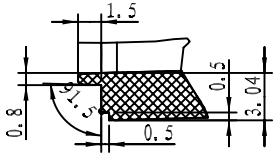

细节 A
比例 3:1

技术要求
1，材料为普通ABS，表面光洁度为砂面(砂面粗糙度按样板014)。
2，颜色电脑色(打印机颜色)。
3，产品表面不应有划痕、擦伤、缩痕、飞边等缺陷。
4，上盖应与下盖18-59-2配合紧密。
5，未注形状公差符合GB1184-80的要求

制图 Drawing	审核 Auditing	批准 Confirm	客户名称 Custom Name	上海世珈 宁波三和 共有	材料 Material	普通ABS
熊小花			产品名称 Product Name	上盖	图纸比例 Drawing Scale	1:2 A3
			产品编号 Product Code	18-59-1	视图 Project View	(mm)
08.9.2			宁波三和壳体公司 NINGBO SANHE ENCLOSURE CORPORATION		中国宁波慈溪 TEL:+86(574)63226910 FAX:+86(574)63226900	
共 1 页	第 1 页					