背面

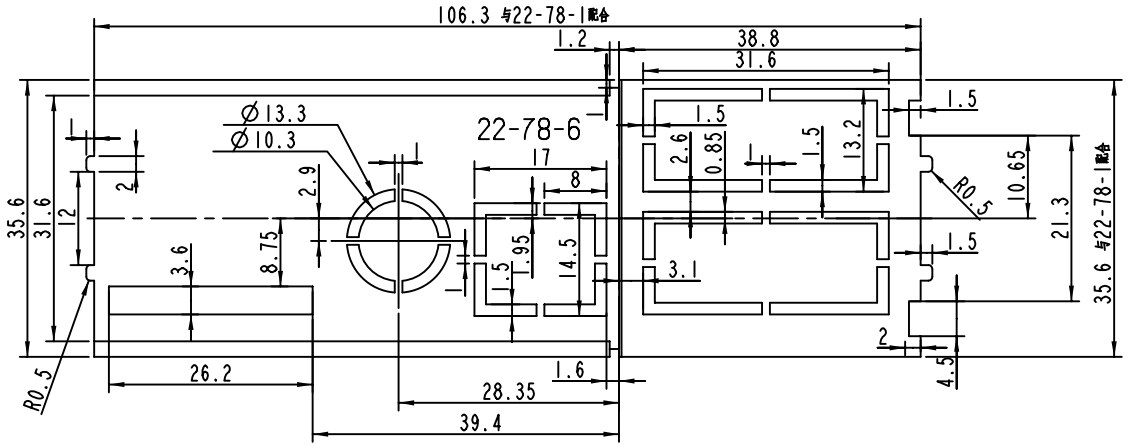

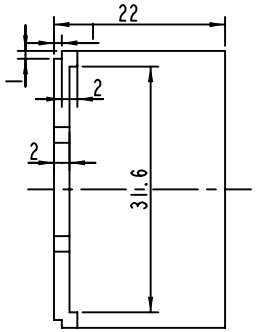

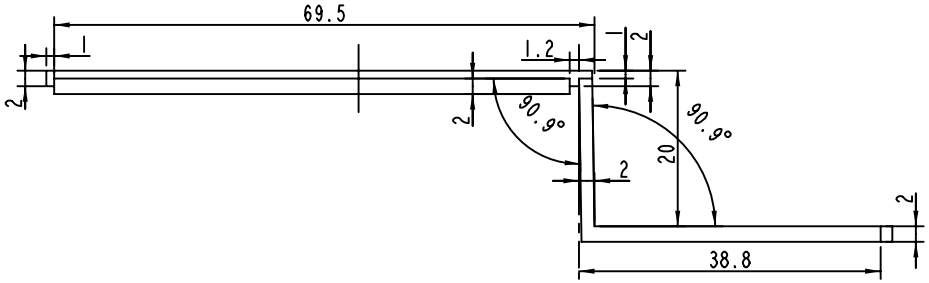

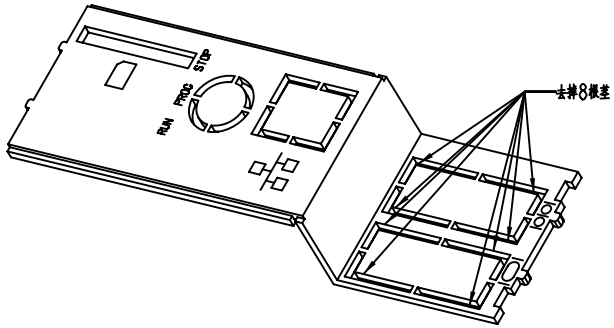

技术要求

1. 材料为阻燃ABS，表面细砂面。
2. 产品表面无划痕，擦伤、缩影、飞边等缺陷。
3. 未注形状公差按GB\T1804-m标准。

制图 Drawing	审核 Auditing	批准 Confirm	客户名称 Custom Name	山东计算中心 宁波三和 共有	材料 Material	阻燃ABS
沈建迪			产品名称 Product Name	隔板	图纸比例 Drawing Scale	3:2 A3
			产品编号 Product Code	22-78-6	视图 Project View	(mm)
07.8.6			宁波三和壳体公司 SANHE NINGBO SANHE ENCLOSURE CORPORATION		中国宁波慈溪 TEL:+8657463226910 FAX:+8657463226900	
共 1 页	第 1 页					