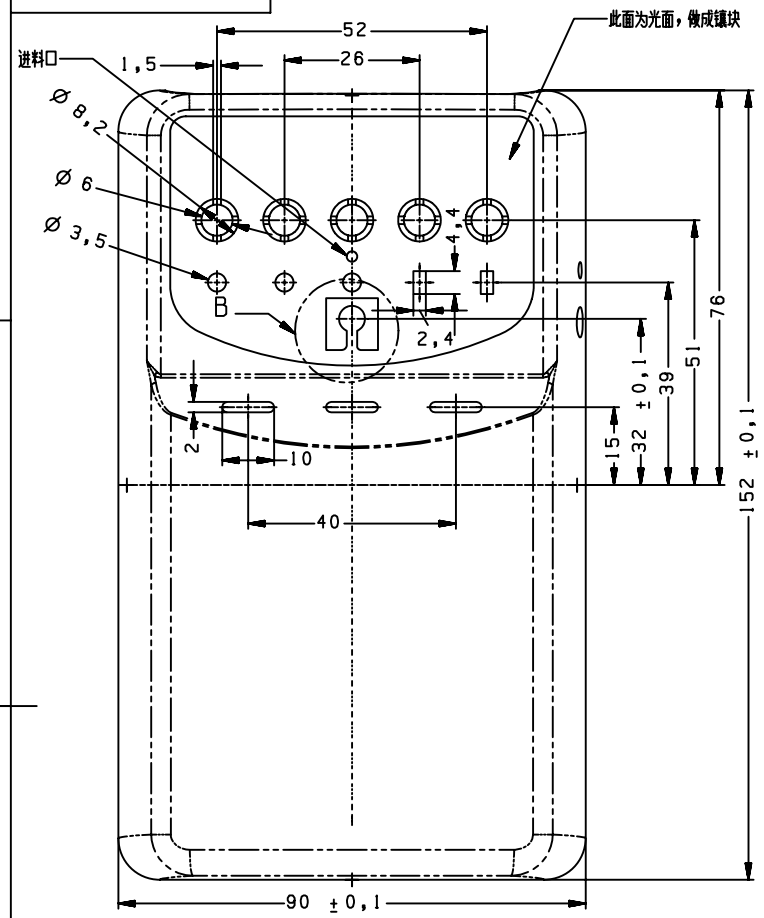


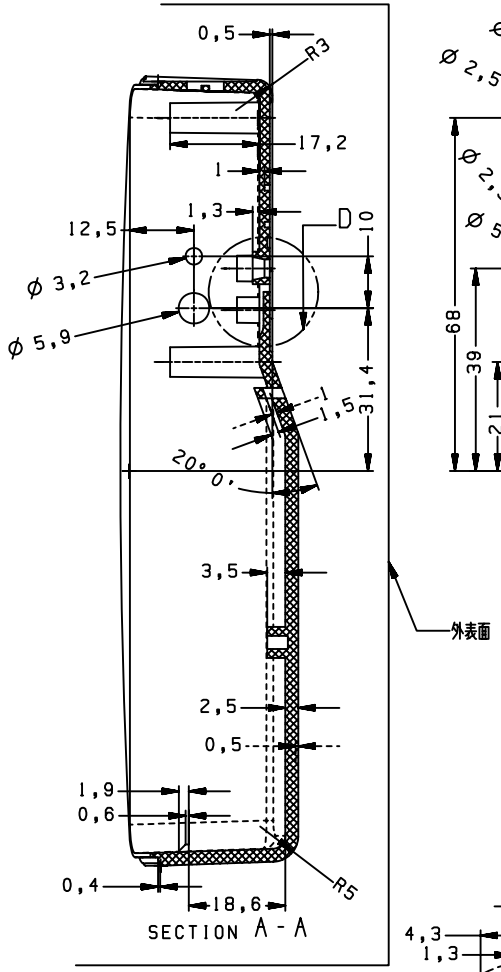


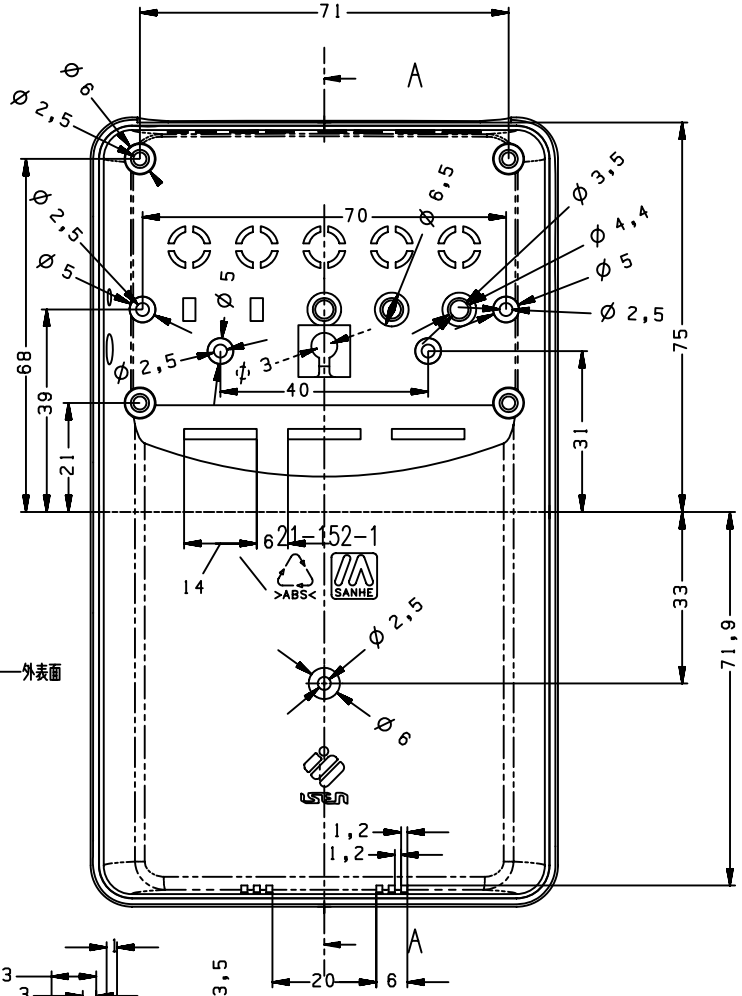


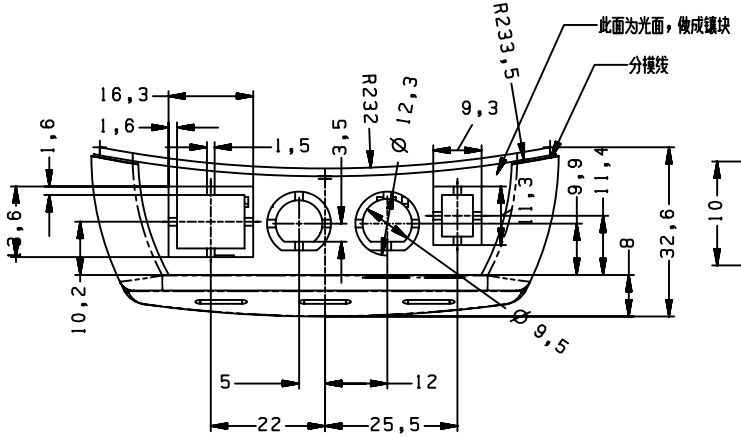


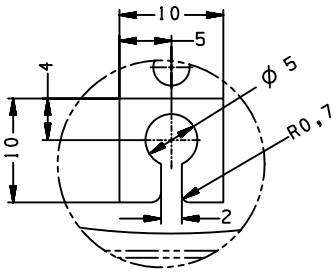


DETAIL B
SCALE 2/1

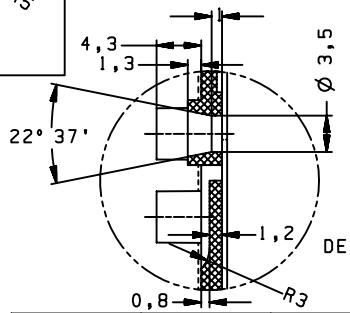


DETAIL D
SCALE 2/1

技术要求：
1、产品表面为细砂面，颜色电脑色；
2、产品边缘处理整齐，不得有毛刺，飞边，外表面不得有划痕，拉伤及严重的缩印缺陷；
3、未注公差为IT7，未注倒圆角最大为R0.2；
4、材料为普通ABS；
5、未注尺寸或看不清的尺寸，以三维图为准；
6、上盖要与下壳21-152-2及配合；

| | | | | | | |
|---|---|---|---|---|---|---|
| 制图 Drawing | 审核 Auditing | 批准 Confirm | 客户名称 Custom Name | 北京爱生科贸有限公司 | 材料 Material | 普通ABS |
| 陈红羊 | | | 产品名称 Product Name | 上盖 | 图纸比例 Drawing Scale | A |
| | | | 产品编号 Product Code | 21-152-1 | 视图 Project View | (mm) |
| 20080510 | | | 宁波三和塑体公司 NINGBO SANHE ENCLOSURE CORPORATION | | 中国·宁波慈溪 TEL:+86(574)63226910 FAX:+86(574)63226900 | |
| 共 页 | 第 页 | | | | | |