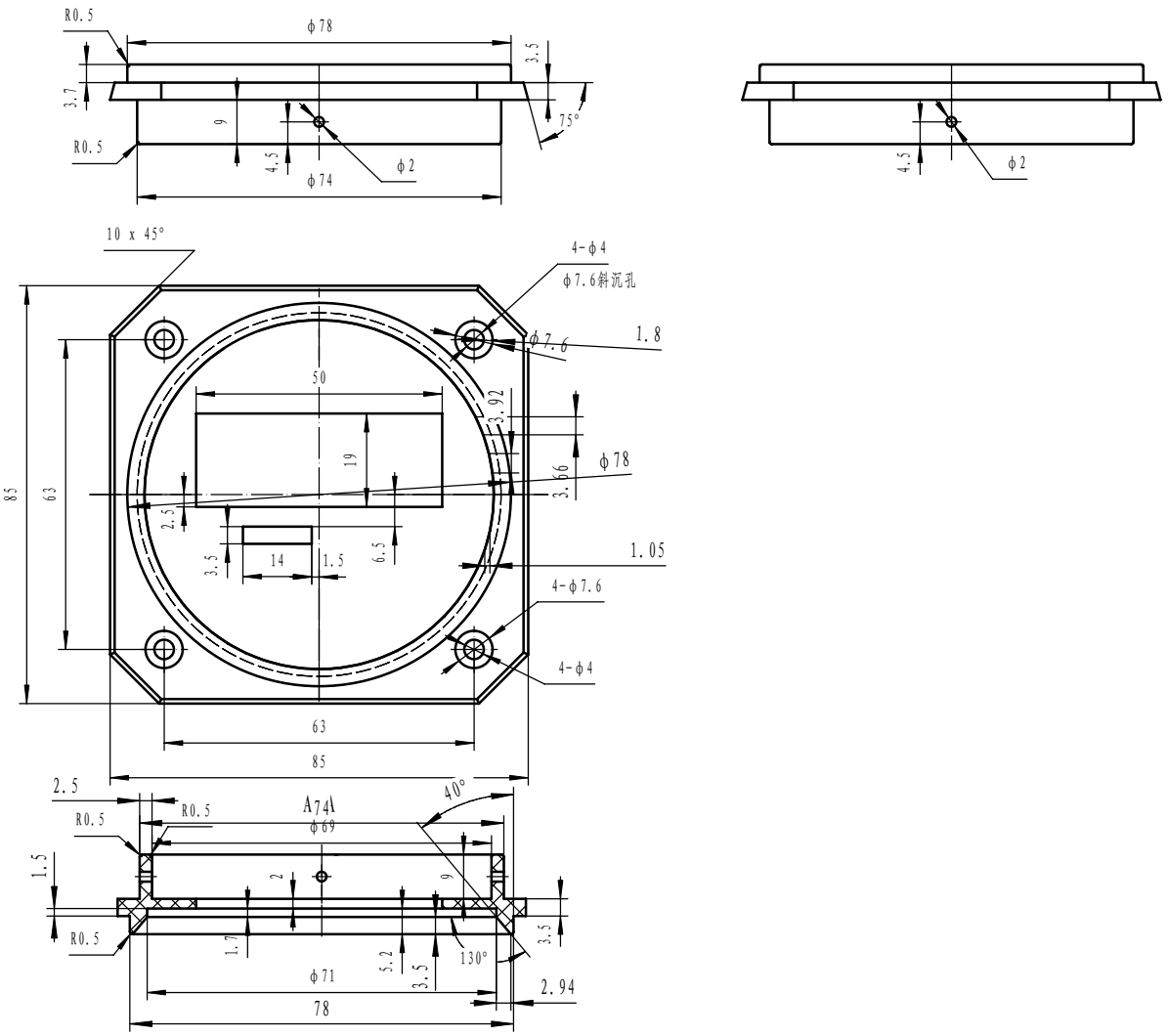

技术要求

1、材料为ABS,黑色
2、拔模斜度模具工自定
3、图纸仅供参考

标记	处数	更改文件名	签 字	日 期
设 计		李松华	2002.9.7	
			日 期	

ABS			宁波三和壳体公司
图 样 标 记	重 量	比 例	上盖
		1: 1	28-20-1
共 张	第 张		