背面（此面做顶杆）

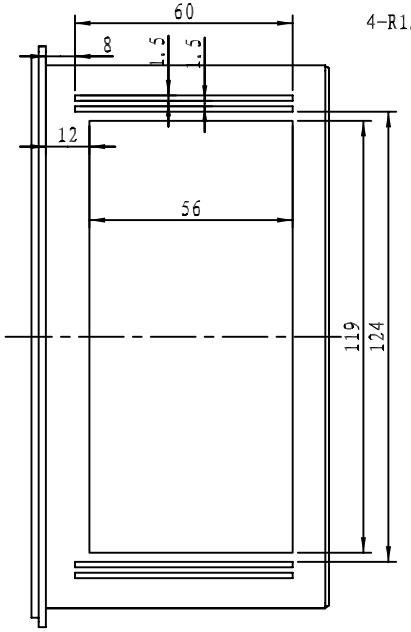

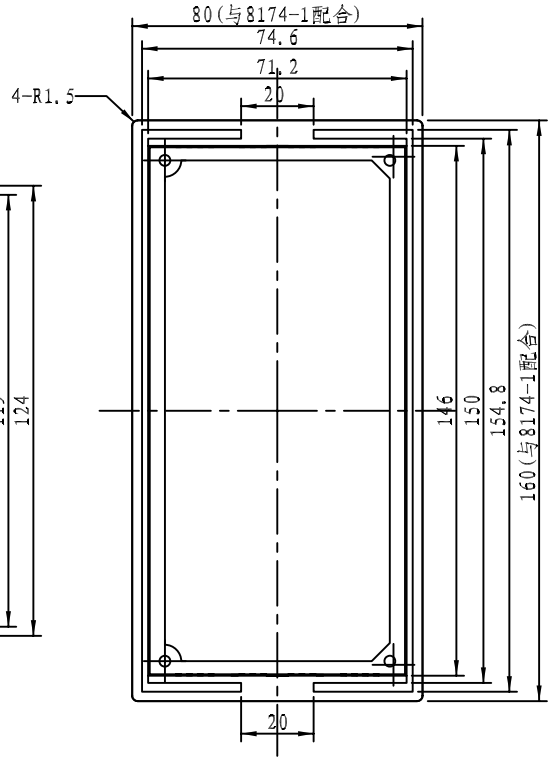

正面

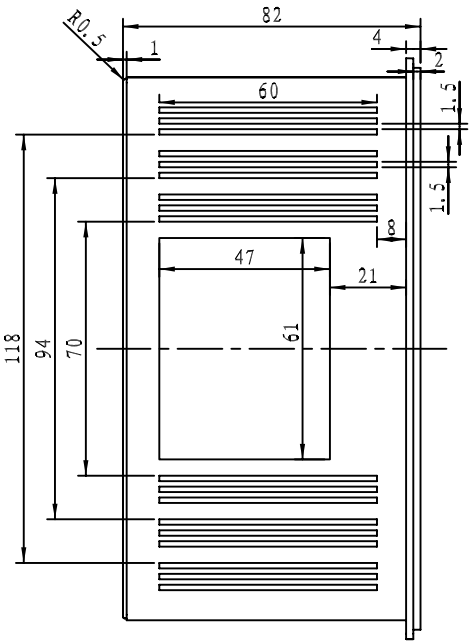

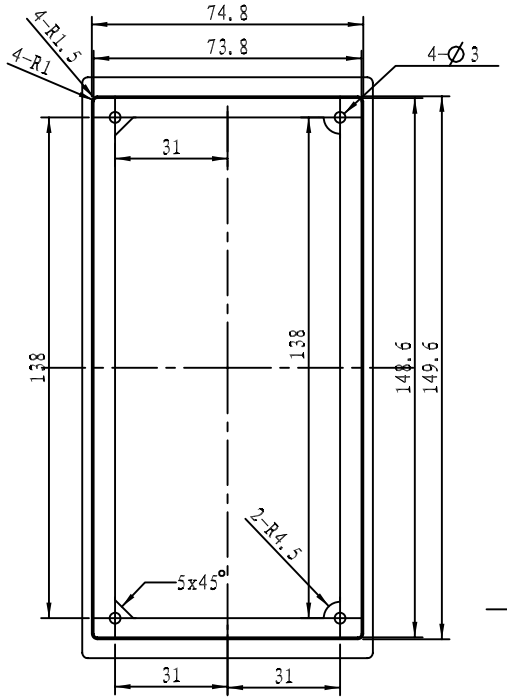

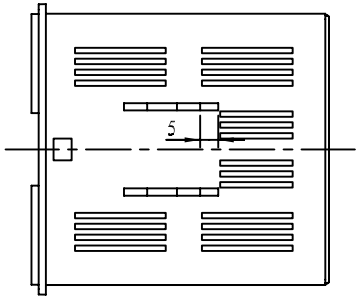

剖面 A-A

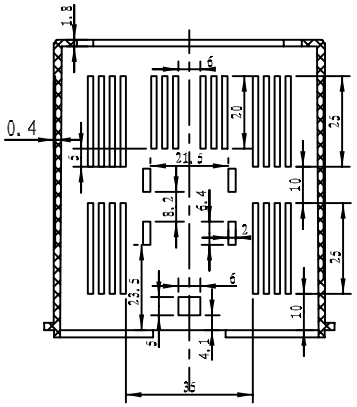

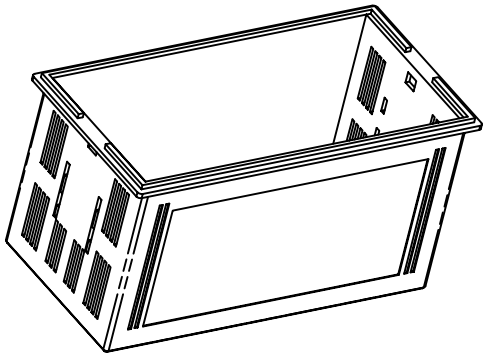

技术要求

1. 材料为普通ABS，正面细砂面，背面镜光面.
2. 产品表面无划痕，擦伤，缩影，飞边等缺陷.
3. 未注形状公差按GB1184-1996标准.

制图 Drawing	审核 Auditing	批准 Confirm	客户名称 Custom Name	南京优倍	材料 Material	普通ABS
李松华			产品名称 Product Name	壳体	图纸比例 Drawing Scale	4:5 A3
			产品编号 Product Code	8174-2	视图 Project View	(mm)
07.7.24			宁波三和壳体公司 NINGBO SANHE ENCLOSURE CORPORATION		中国宁波慈溪 TEL:+86(574)63226910 FAX:+86(574)63226900	
共 1 页	第 1 页					