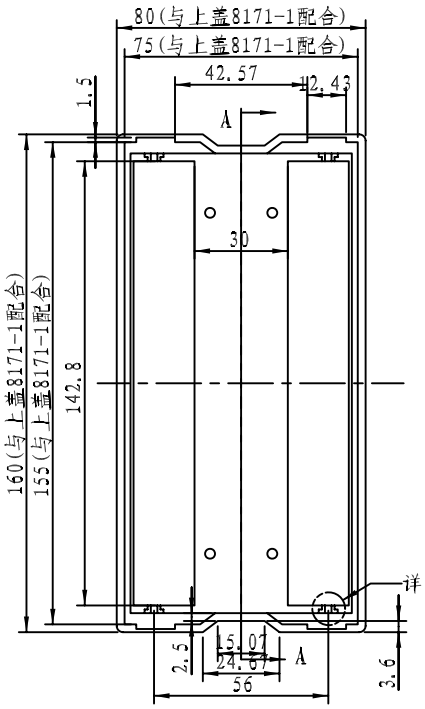

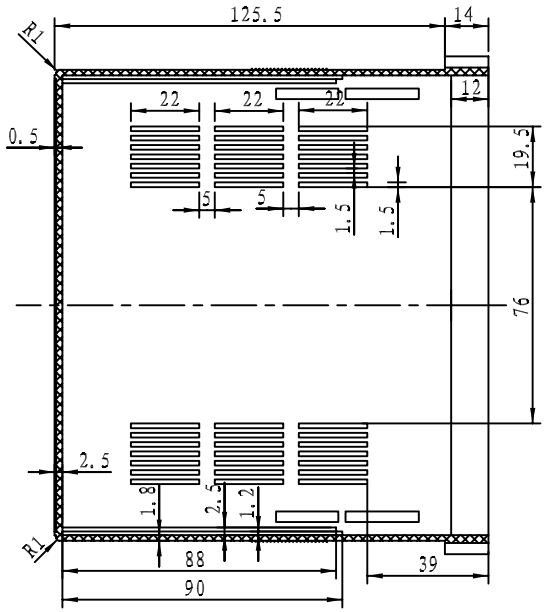

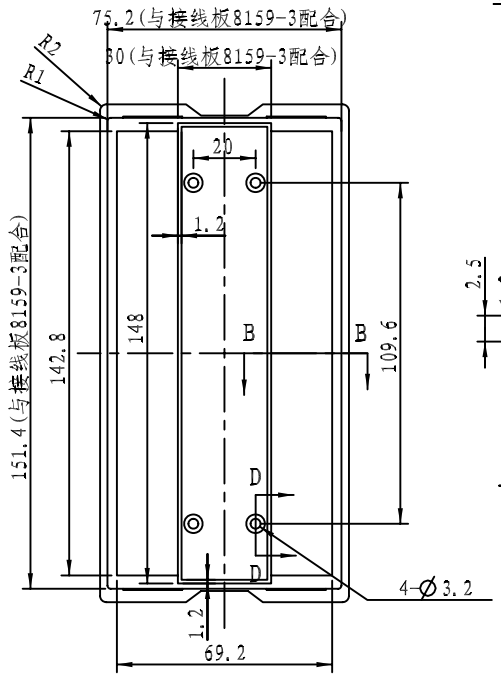

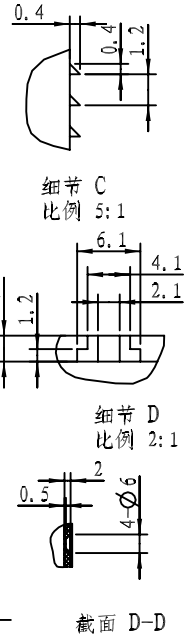

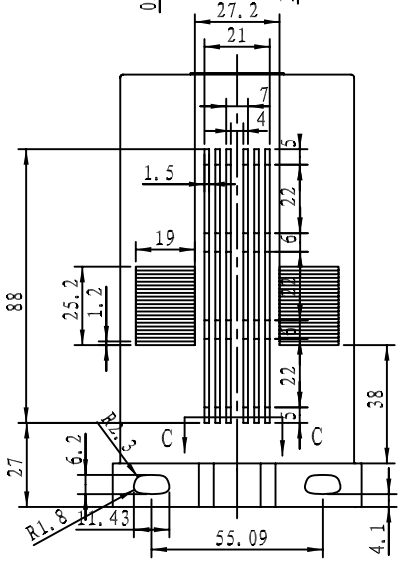

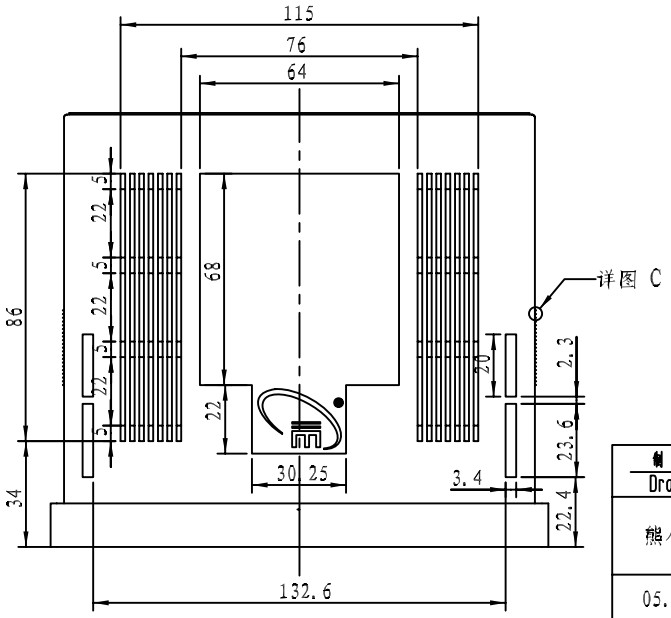

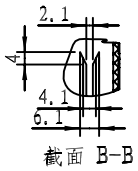

技术要求
1. 材料为普通ABS，颜色待定。
2. 塑件表面光洁度为细砂面，编号为013，请到技术部查看样板，无缩影、气泡、黑斑、毛刺、飞边等缺陷。
3. 壳体要求与面框8171-1和接线板8159-3配合紧密。
4. 未注形状公差符合GB1184-80的要求。

制图 Drawing	审核 Auditing	批准 Confirm	客户名称 Custom Name	北京英华达(单方)	材料 Material	普通ABS
熊小花			产品名称 Product Name	壳体	图纸比例 Drawing Scale	0.6:1 A3
			产品编号 Product Code	8171-2	视图 Project View	(mm)
05.8.8			宁波三和壳体公司 NINGBO SANHE ENCLOSURE CORPORATION		中国宁波慈溪 TEL:+86(574)63226910 FAX:+86(574)63226900	
共 1 页	第 1 页					