正面

面框窗口须用镶块做，以方便有孔和无孔的互换

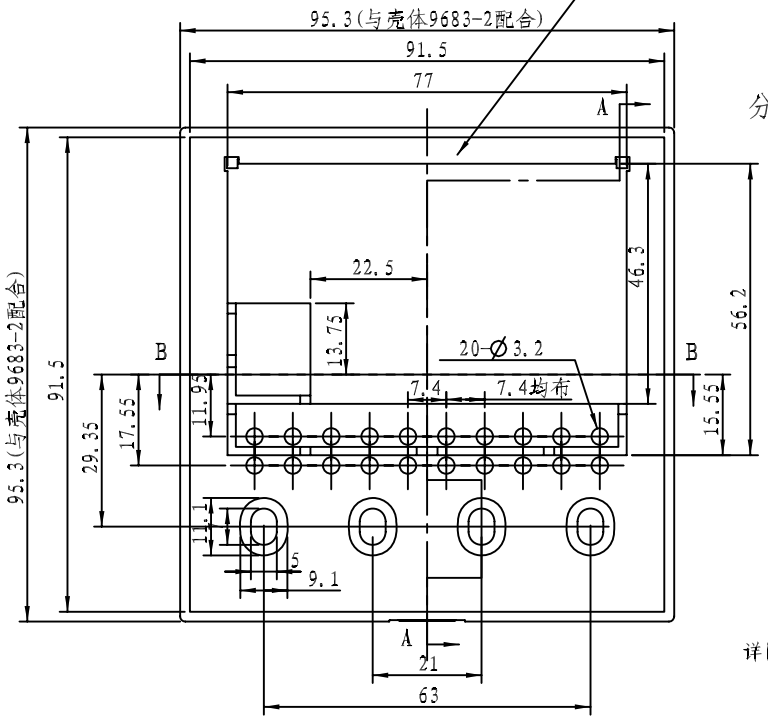

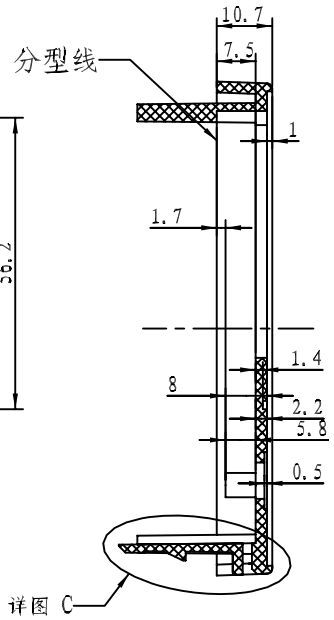

截面 A-A

背面(顶杆做此面)

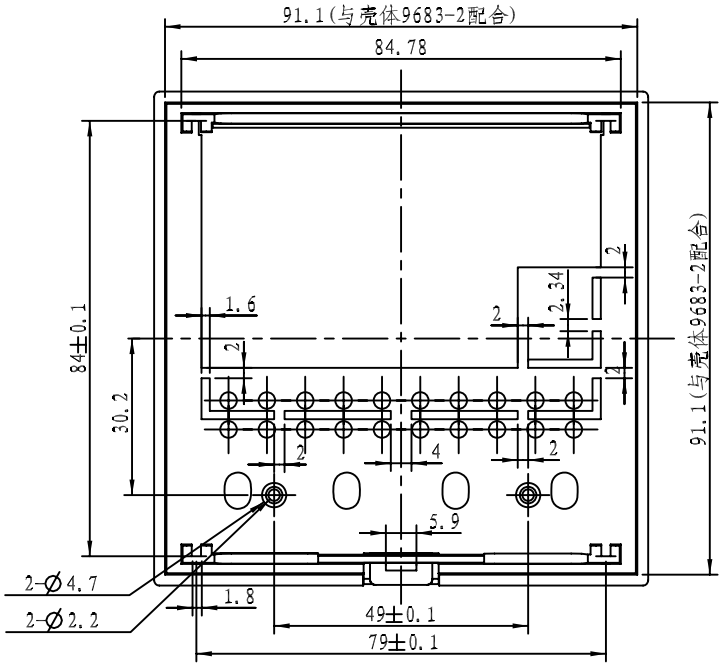

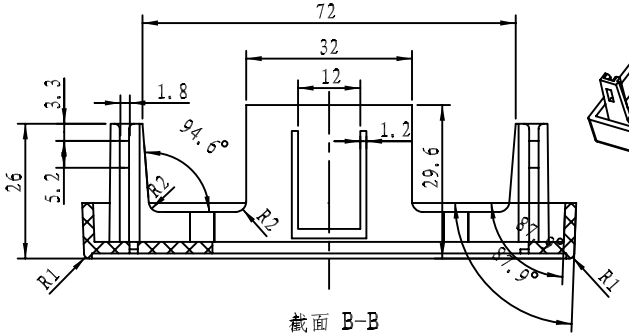

截面 B-B

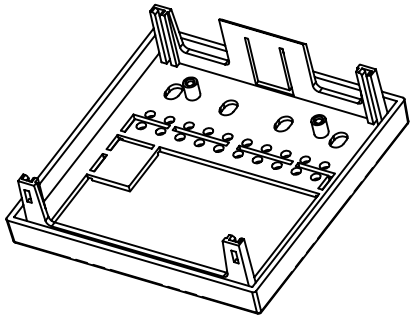

细节 C
比例 2:1

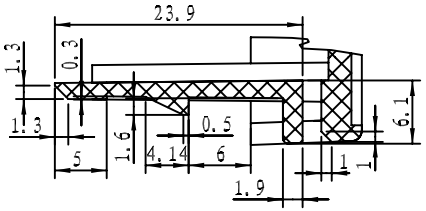

技术要求
1，材料为阻燃ABS，表面光洁度为细砂面(请参照样品)。
2，颜色按样品。
3，产品表面不应有划痕、擦伤、缩痕、飞边等缺陷。
4，面框应与壳体9683-2配合紧密，不应有缝隙，不应左右晃动.
5，未注形状公差符合GB1184-80的要求。

制图 Drawing	审核 Auditing	批准 Confirm	客户名称 Custom Name	北京金立石(单方)	材料 Material	阻燃ABS	
熊小花			产品名称 Product Name	面框	图纸比例 Drawing Scale	0.8: 1	A3
			产品编号 Product Code	9683-1	视图 Project View	(mm)	
06.08.11			宁波三和壳体公司 NINGBO SANHE ENCLOSURE CORPORATION		中国宁波慈溪 TEL:+86(574)63226910 FAX:+86(574)63226900		
共 1 页	第 1 页						