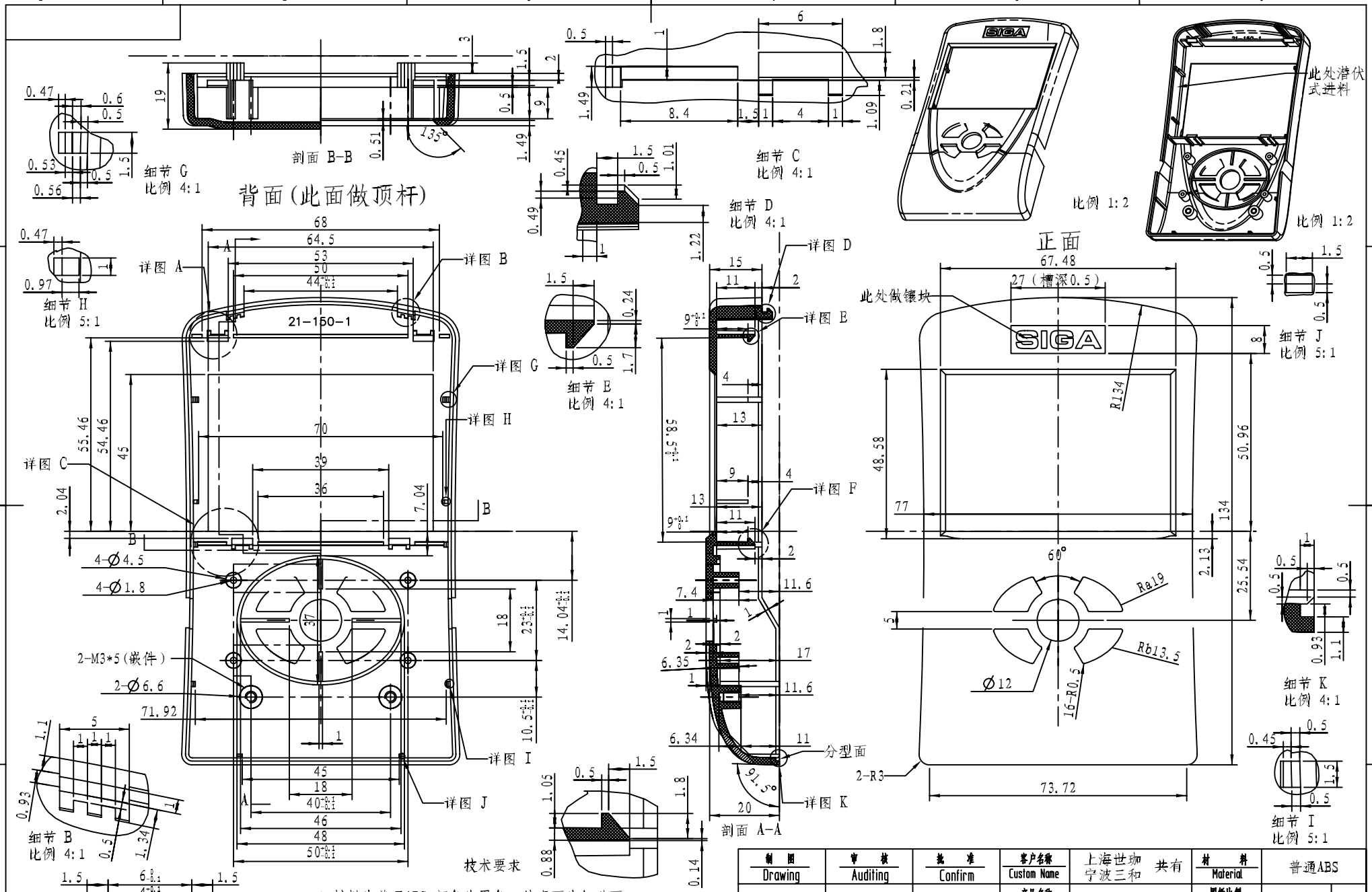

技术要求

1. 材料为普通ABS,颜色为黑色，外表面为细砂面，内表面及各孔为镜光面，光洁度请参照样本。
2. 产品表面不应有划痕、飞边、缩痕、擦伤等缺陷。
3. 未注形状公差应符合GB\T1804-m的要求.刻字高度为0.3mm.
4. 脱模斜度最小为0.5°,该产品与21-150-2及橡胶件配合.
5. 未注尺寸及看不清的尺寸请参照三维造型,若对图纸有异议,请速与技术员联系.

制图 Drawing	审核 Auditing	批准 Confirm	客户名称 Custom Name	上海世珈 宁波三和 共有	材料 Material	普通ABS	
邹波			产品名称 Product Name	上盖	图纸比例 Drawing Scale	1:1	A3
			产品编号 Product Code	21-150-1	视图 Project View	(mm)	
2008-3-17							
共 7 页	第 1 页		宁波三和壳体公司 NINGBO SANHE ENCLOSURE CORPORATION		中国宁波慈溪 TEL:+86(574)63226910 FAX:+86(574)63226900		