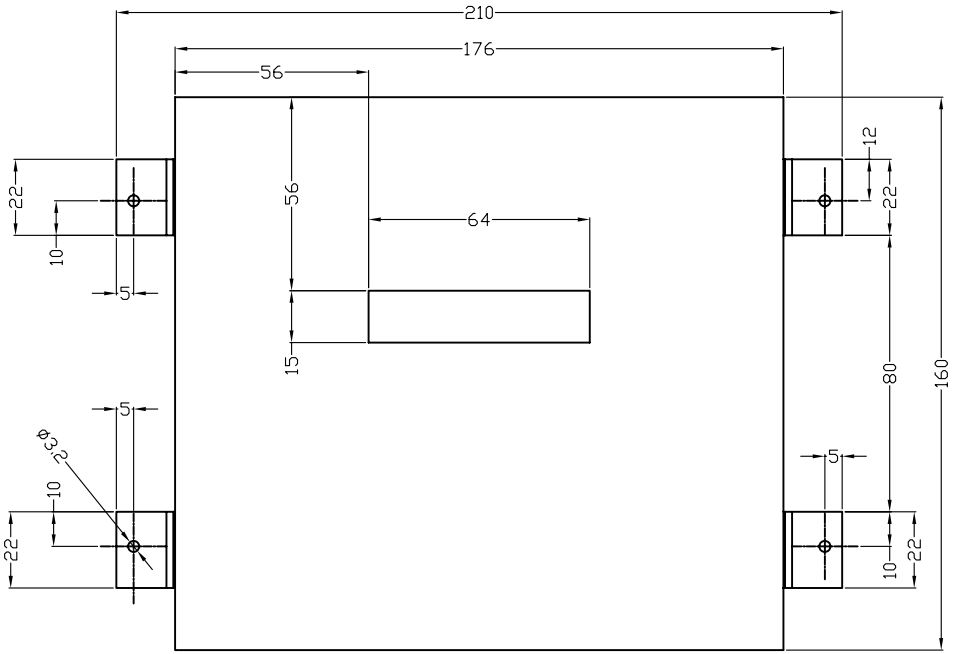

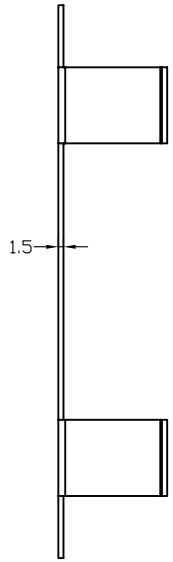

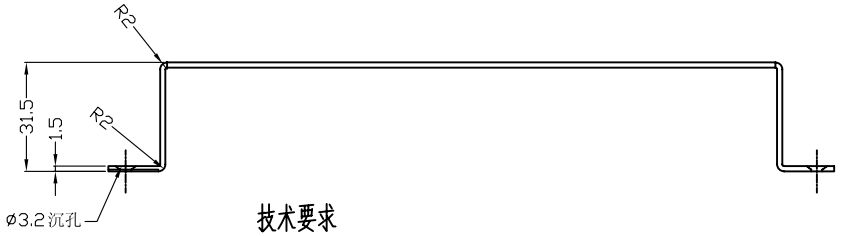

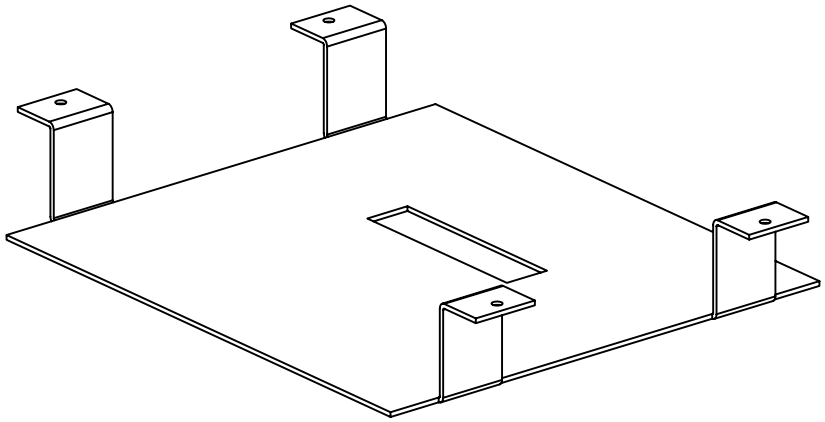

技术要求

1、产品表面 要镀彩锌，边缘处理整齐，不能有毛刺 ；

2、未注公差按塑料公差IT6；

3、材料为08F（冷轧板）；

4、未注R倒圆角最大为R0.2；

5、未注尺寸及不清楚尺寸以三维图为准；

制图 Drawing	审核 Auditing	批准 Confirm	客户名称 Custom Name	北京英华达	材料 Material	铁	
陈红羊			产品名称 Product Name	铁支架	图纸比例 Drawing Scale		A
			产品编号 Product Code	2882-13	视图 Project View	(mm)	
06.7.13							
共 页		第 页	宁波三和壳体公司 NINGBO SANHE ENCLOSURE CORPORATION		中国宁波慈溪 TEL:+86(574)63226910 FAX:+86(574)63226900		