背面（顶杆面）

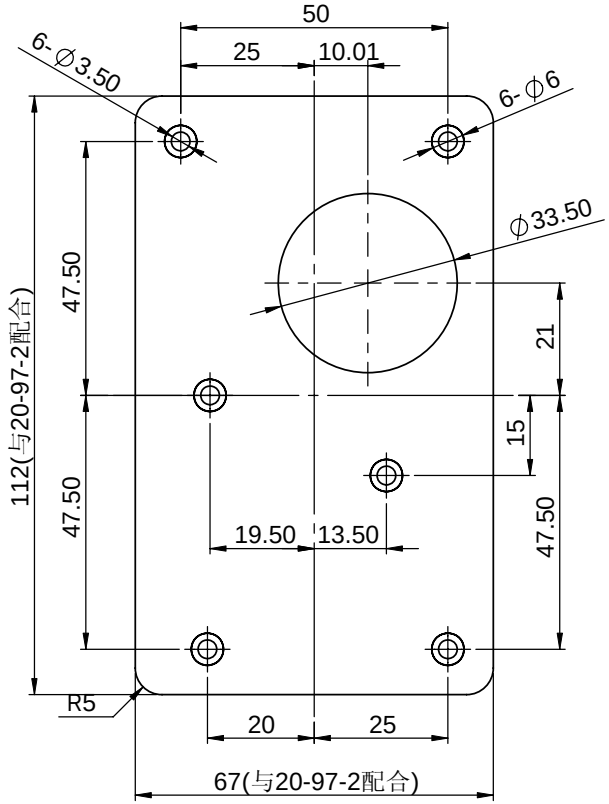

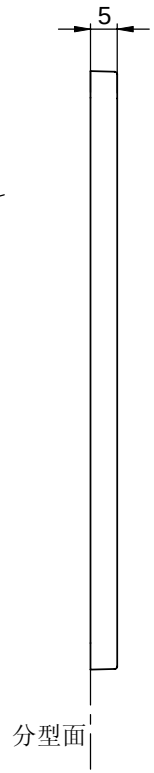

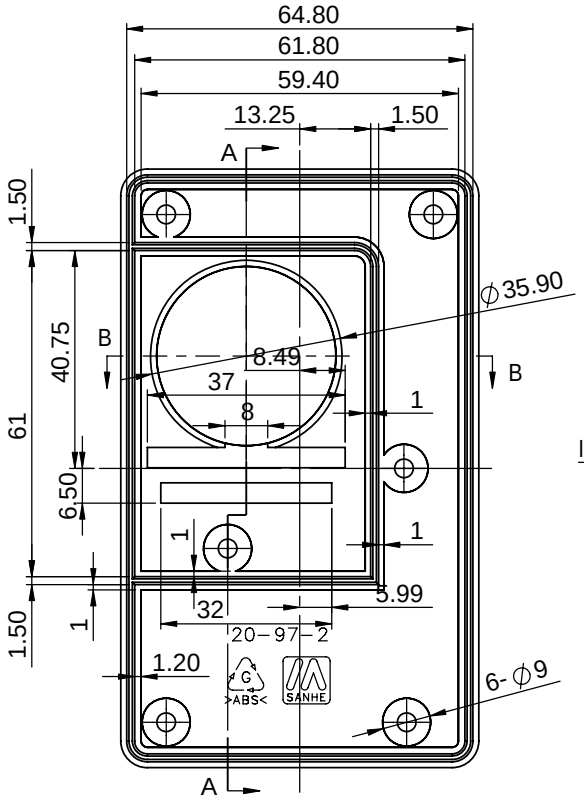

剖面 A-A

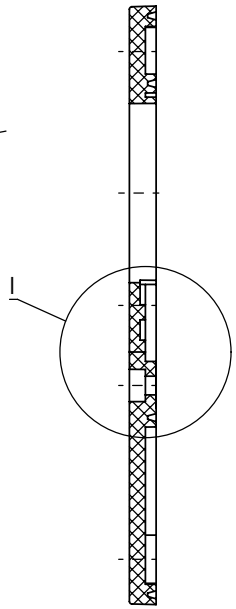

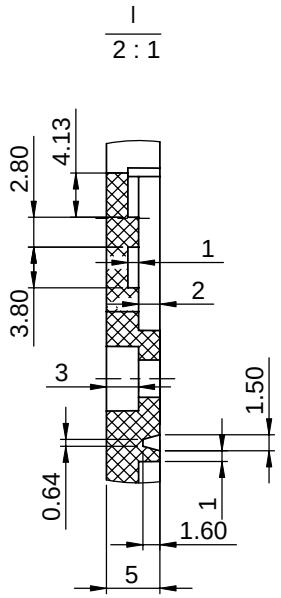

剖面 B-B

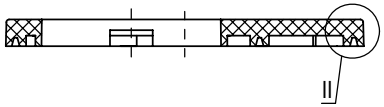

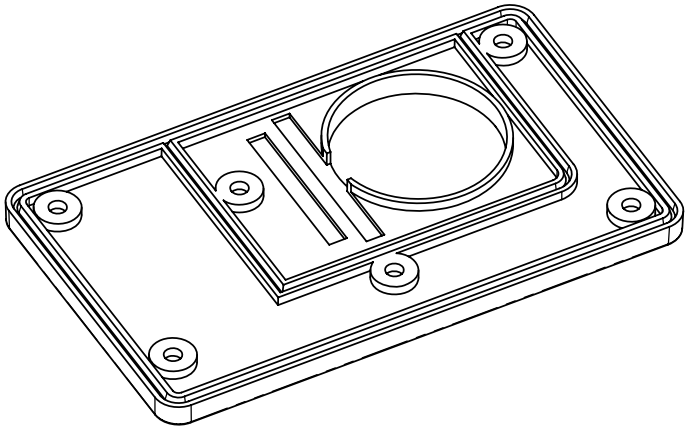

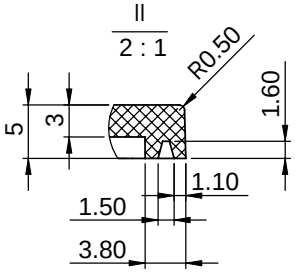

技术要求

1、材料为普通ABS，外表面细砂面，背面光面。
2、颜色为电脑色。
3、产品表面不应有划痕、擦伤、缩痕、飞边等缺陷。
4、未注尺寸公差应符合GB/T 1804-m的要求。

制 图 Drawing	审 核 Auditing	批 准 Confirm	客户名称 Custom Name	上海苏波 宁波三和壳体 (共有)	材 料 Material	普通ABS
李松华			产品名称 Product Name	上盖	图纸比例 Drawing Scale	1:1 A
			产品编号 Product Code	20-97-1	视 图 Project View	(mm)
2008-11-5						
共 页	第 页					

宁波三和壳体公司
NINGBO SANHE ENCLOSURE CORPORATION
中国·宁波慈溪
TEL:+86(574)63226910
FAX:+86(574)63226900