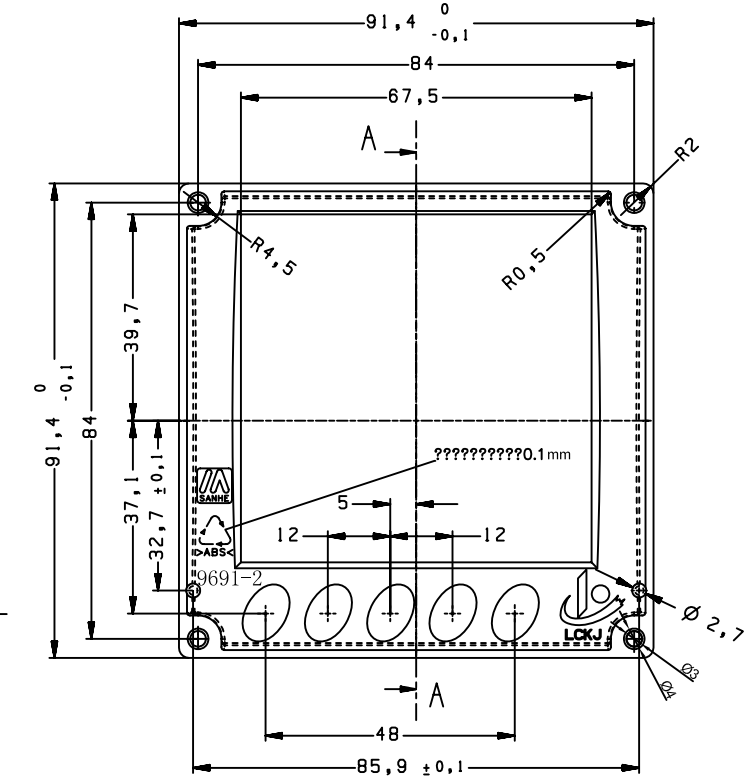

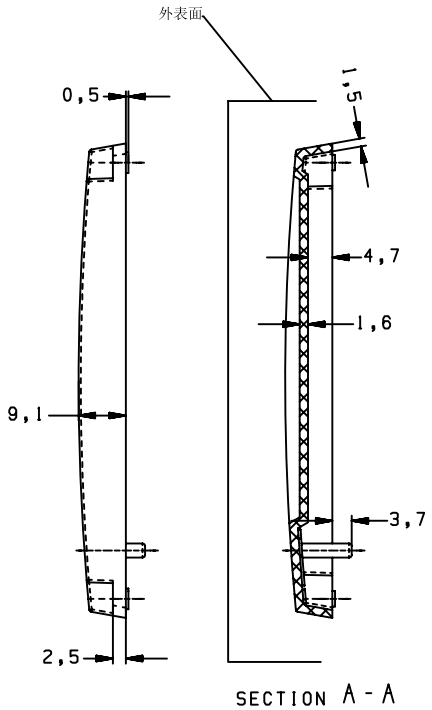

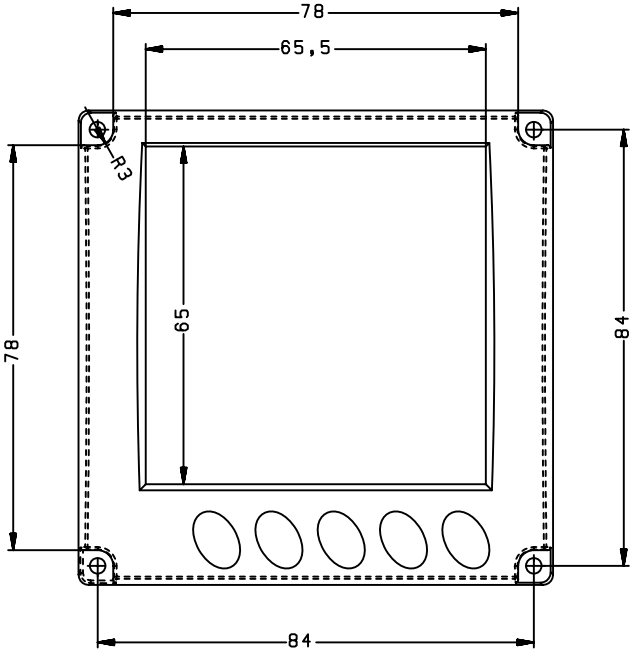

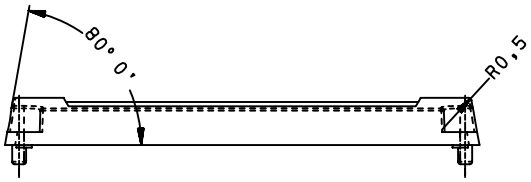

技术要求：

1、产品表面为光面，颜色为全透明；
2、产品边缘处理整齐，不得有毛刺，飞边，外表面特别是显示区域不得有划痕，拉伤及严重的缩印缺陷；进料口不得放在影响外观及装配的地方；
3、未注公差为IT6，未注倒圆角最大为R0.2；
4、材料为PC；
5、未注尺寸或看不清的尺寸，以三维图为准；
6、透明窗要与9691-1，9691-3及9684的安键配合；

制图 Drawing	审核 Auditing	批准 Confirm	客户名称 Custom Name	山东力创科技	材料 Material	PC	
陈红羊			产品名称 Product Name	透明窗	图纸比例 Drawing Scale	1:1	A
			产品编号 Product Code	9691-2	视图 Project View	(mm)	
20070607			宁波三和塑体公司 NINGBO SANHE ENCLOSURE CORPORATION		中国·宁波慈溪 TEL:+86(574)63226910 FAX:+86(574)63226900		
共 页	第 页						