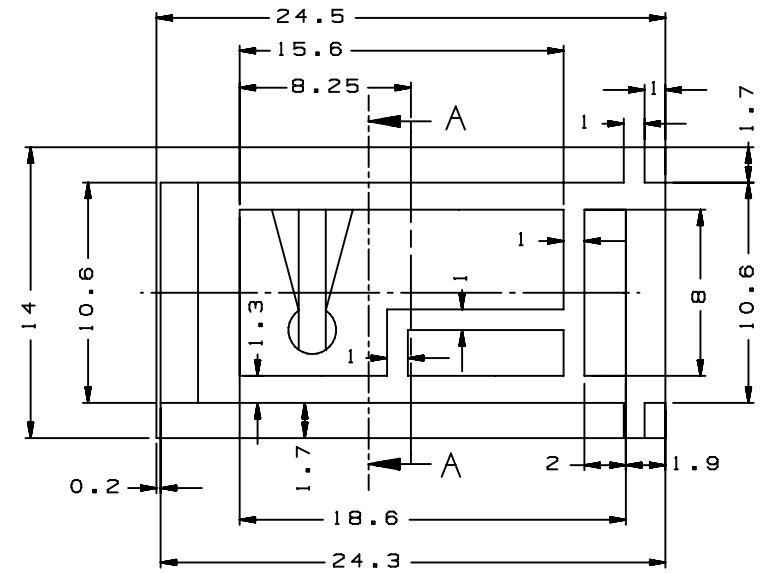

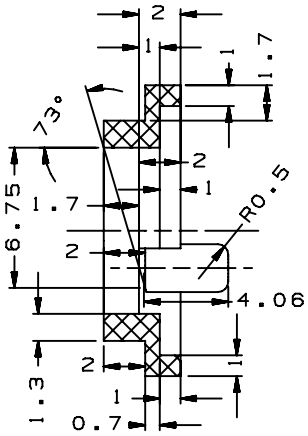

SECTION A - A

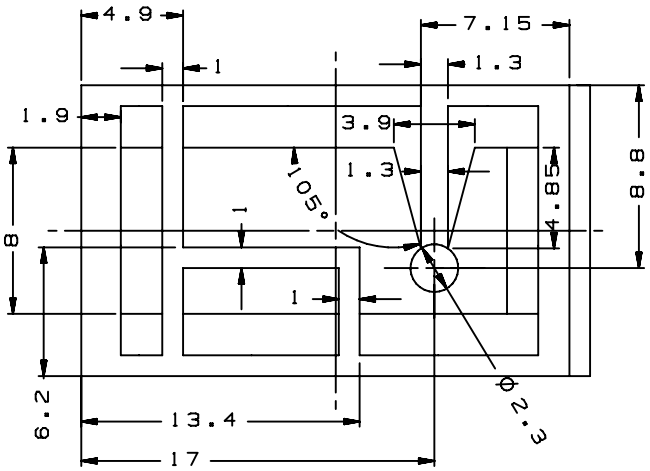

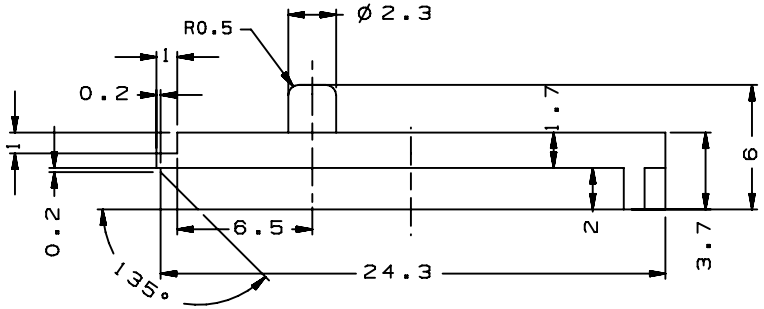

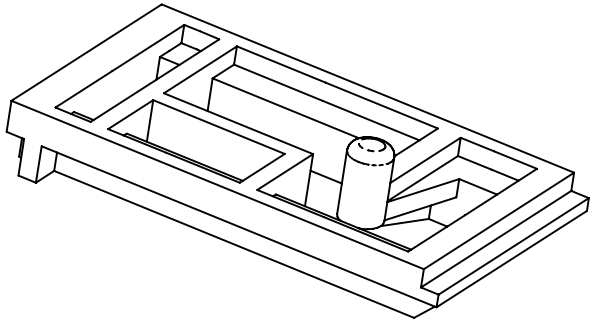

技术要求

1 产品材料为聚钾醛，表面光面
2 边缘部位处理整齐，无飞边，擦伤，缩印等常见注塑缺陷
3 产品颜色白色
4 未注形状公差应符合GB／T1804－m要求
5 看不清及未注尺寸以造型为准

制图 Drawing	审核 Auditing	批准 Confirm	客户名称 Custom Name	杭州杰沃 宁波三和 共有	材料 Material	聚钾醛	
房聪			产品名称 Product Name	卡簧	图纸比例 Drawing Scale	4:1	A
2007 8.23			产品编号 Product Code	23-122-3	视图 Project View	(mm)	
共 1 页		第 1 页	宁波三和壳体公司 NINGBO SANHE ENCLOSURE CORPORATION		中国·宁波慈溪 TEL:+86(574)63226910 FAX:+86(574)63226900		