正面

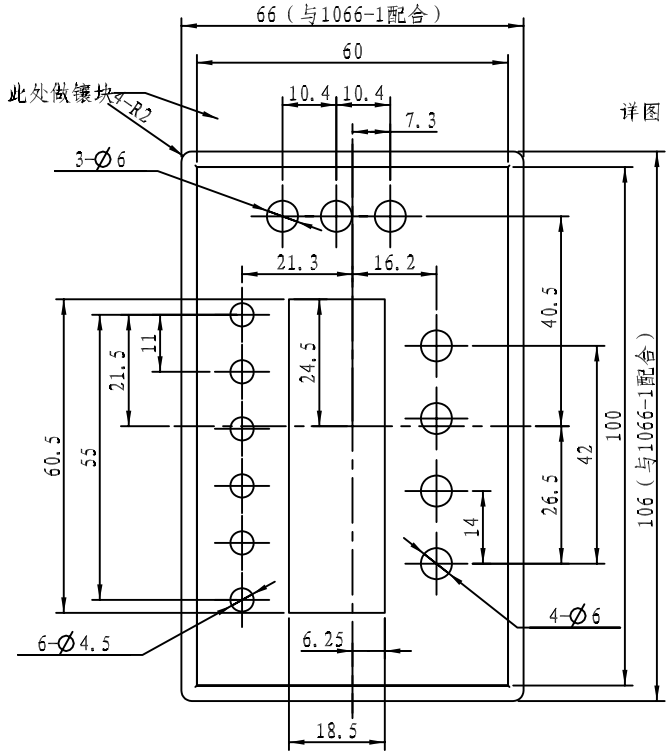

剖面 A-A

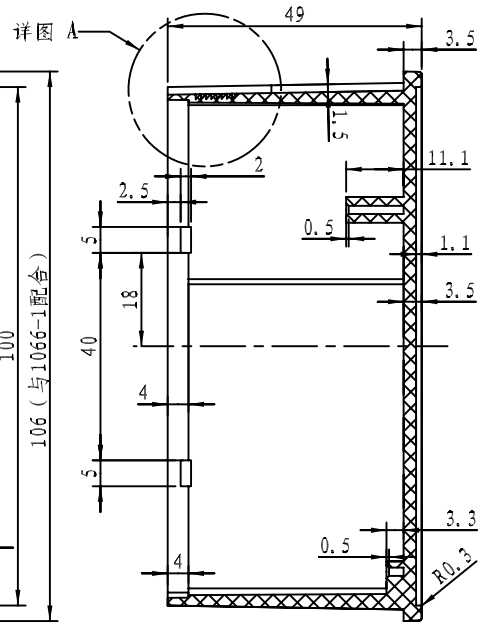

背面（此面做顶杆）

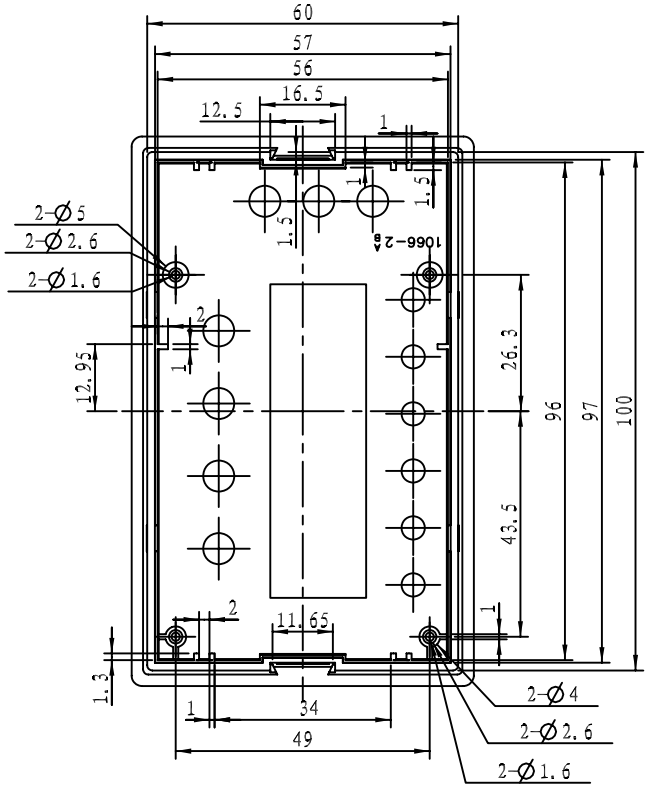

细节 A
比例 3:1

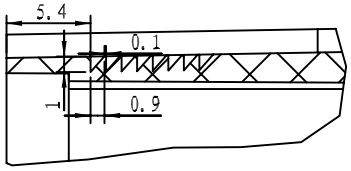

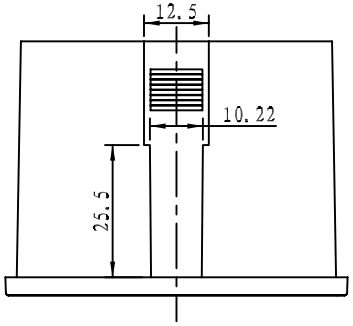

模具改动：重新开孔，编号重刻

技术要求
1. 材料为普通ABS，表面细砂面，背面镜光面.
2. 产品表面无划痕，擦伤，缩影，飞边等缺陷.
3. 未注形状公差按GB\T1804-m标准

制图 Drawing	审核 Auditing	批准 Confirm	客户名称 Custom Name	吉林永大集团 宁波三和 共有	材料 Material	普通ABS	
李松华			产品名称 Product Name	壳体	图纸比例 Drawing Scale	1:1	A3
			产品编号 Product Code	1066-2B	视图 Project View	(mm)	
07.9.5			宁波三和壳体公司 NINGBO SANHE ENCLOSURE CORPORATION		中国宁波慈溪 TEL:+86(574)63226910 FAX:+86(574)63226900		
共 1 页	第 1 页						