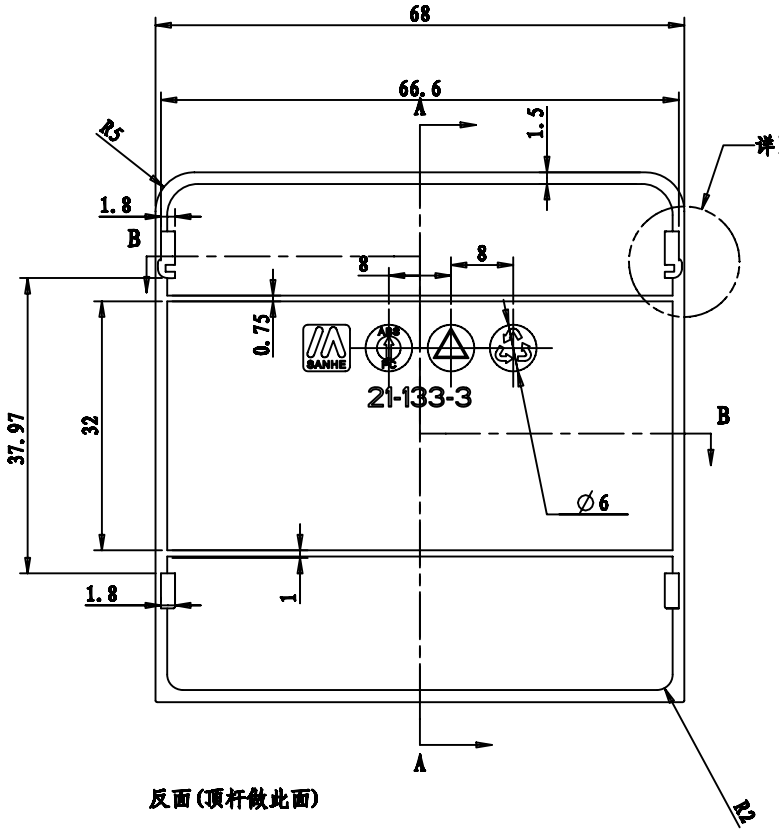

反面(顶杆做此面)

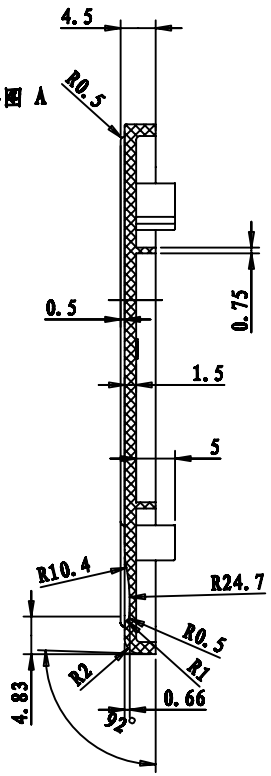

剖面 A-A

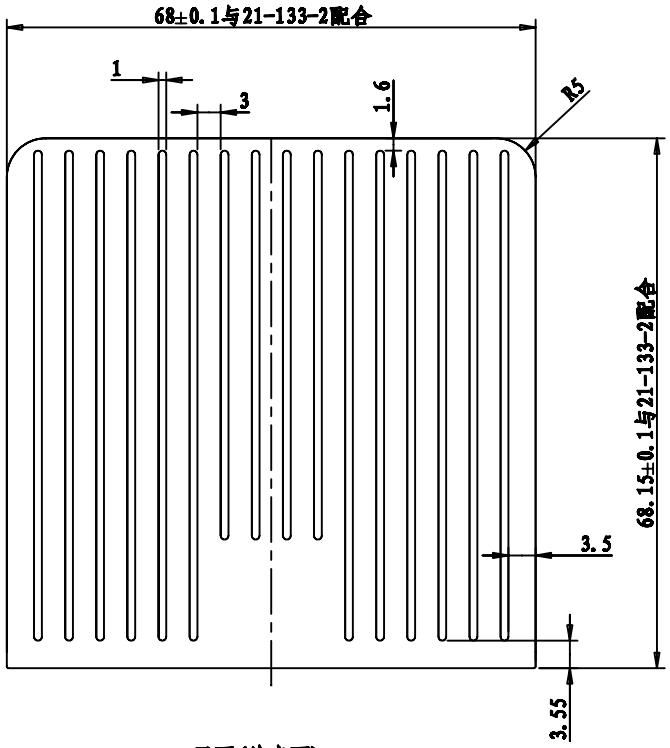

正面(外表面)

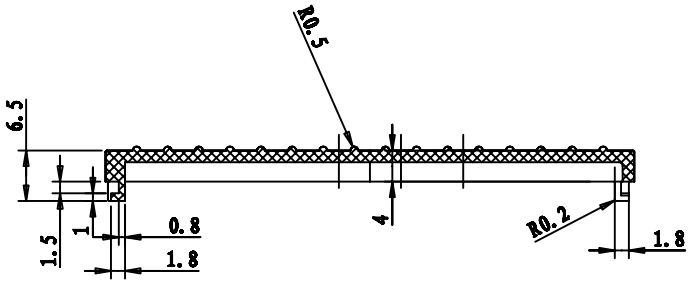

剖面 B-B

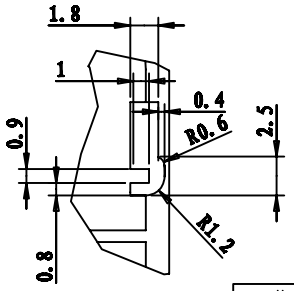

细节 A
比例 3:1

技术要求与说明

一.材料为普通ABS,颜色为电脑色,表面为砂面;
二.产品表面不应有划痕,擦伤,缩印,飞边等缺陷;
三.未注形状公差按GB1184-80的要求;

制图 Drawing	审核 Auditing	批准 Confirm	客户名称 Custom Name	上海沪工汽车电器 宁波三和壳体公司	材料 Material	普通ABS	
滕久君 上海办			产品名称 Product Name	电池盖	图纸比例 Drawing Scale	1:1	A3
			产品编号 Product Code	21-133-3	视图 Project View	(mm)	
共 页		第 页	宁波三和壳体公司 NINGBO SANHE ENCLOSURE CORPORATION		中国宁波慈溪 TEL:+86(574)63226910 FAX:+86(574)63226900		