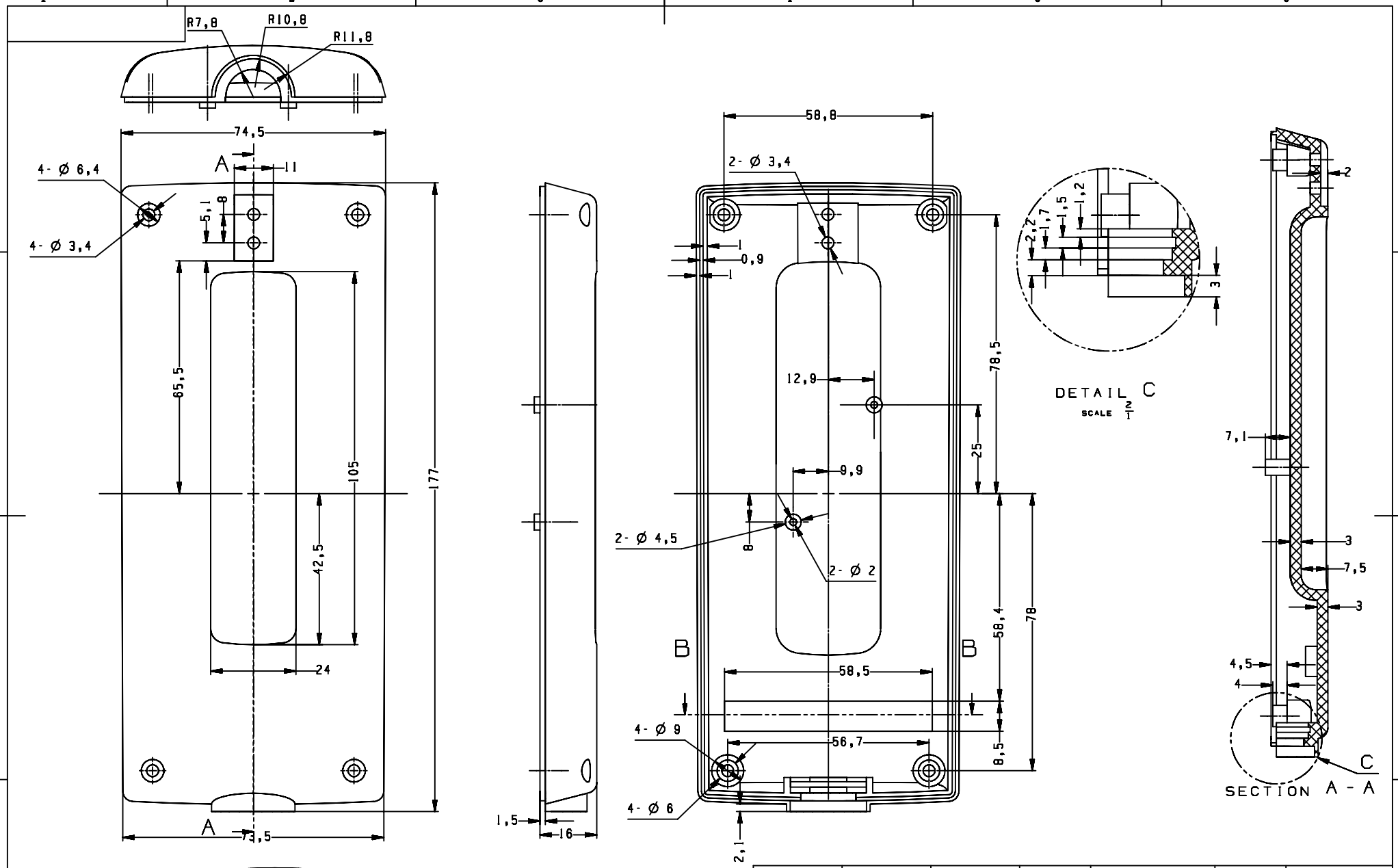

技术要求

1、表面处理及产品颜色与提供的样品一样；
2、浇口不准放在壳体面部；
3、上下盖壳体要求配合；
4、材料为普通ABS；
5、在壳体内部合适的位置加三和公司标志，产品材料及生产日期的标准标志。

制图 Drawing	审核 Auditing	批准 Confirm	客户名称 Custom Name	北京迪聚斯巴克工控技术有限公司	材料 Material	普通ABS	
			产品名称 Product Name	下机壳	图纸比例 Drawing Scale	1：1	A
			产品编号 Product Code	21-96-2	视图 Project View	(mm)	
共 页		第 页	宁波三和壳体公司 NINGBO SANHE ENCLOSURE CORPORATION		中国·宁波慈溪 TEL:+86(574)63226910 FAX:+86(574)63226900		