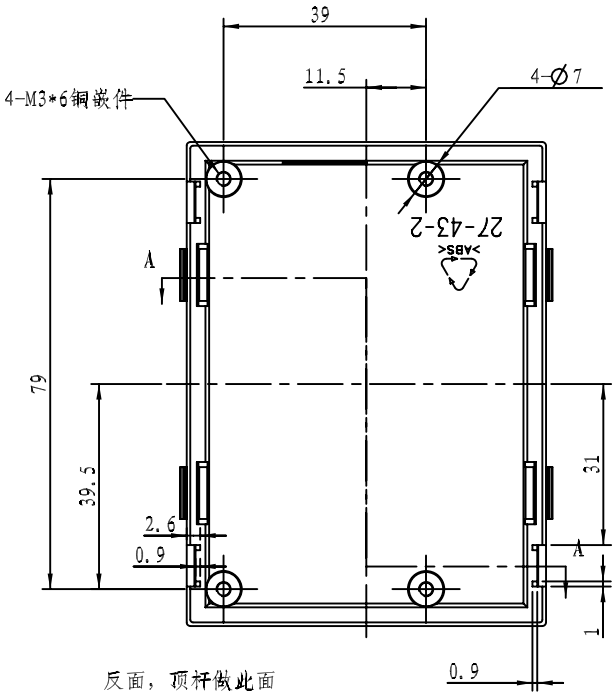

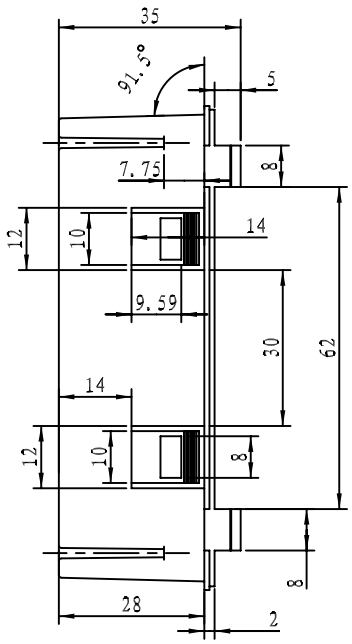

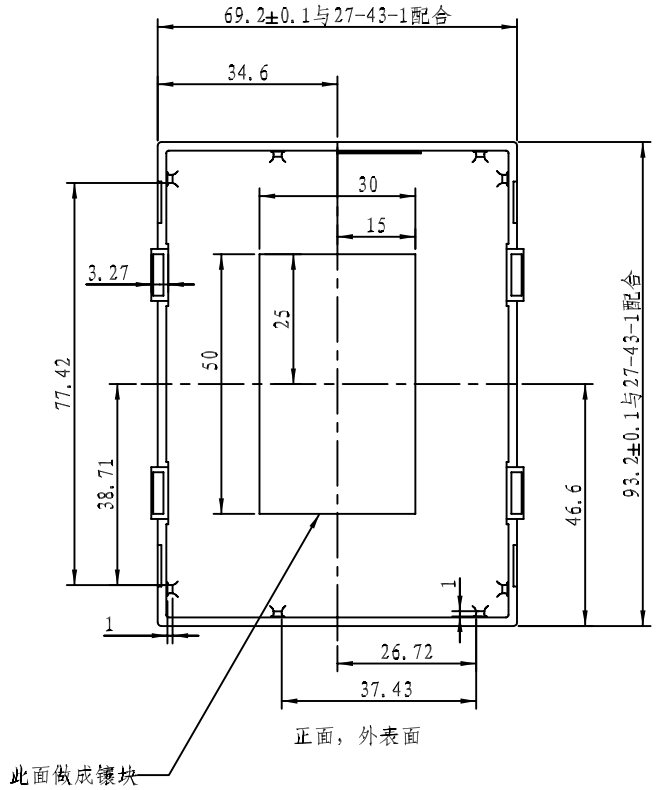

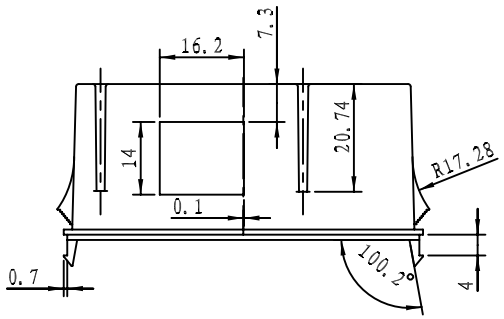

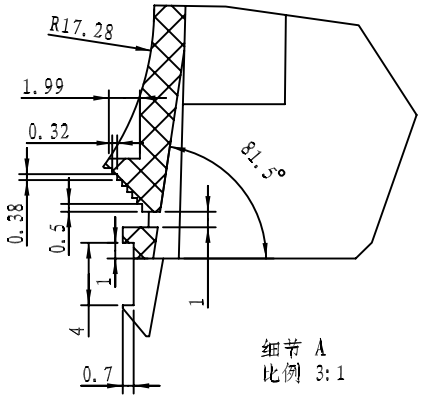

细节 A
比例 3:1

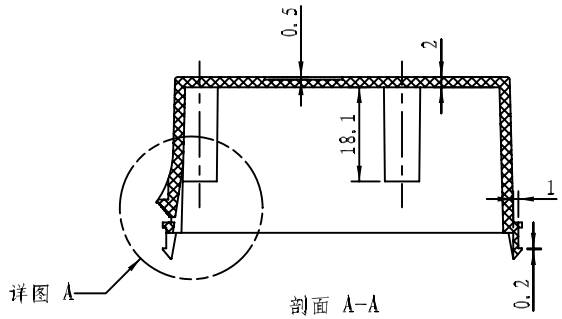

技术要求与说明

一.材料为阻燃ABS,颜色为黑色,表面为砂面;

二.产品表面不应有划痕,擦伤,缩印,飞边等缺陷;

三.未注形状公差按GB/T1804-m的要求。

设 计 Design	审 核 Audifing	批 准 Confirm	客户 名称 Custom Name	上海容之自动化	材 料 Material	阻燃ABS
滕久君			产品 名称 Product Name	显示壳下底	图纸 比例 Drawing Scale	1: 1 A_3
2007.08.29			产品 编号 Product Code	27-43-2	视 图 Project View	(mm)
第 1 页		共 1 页	宁波三和壳体公司 NINGBO SANHE ENCLOSURES CORPORATION		中国 . 上海 TEL:+86(21)52827305 FAX:+86(21)52826621	