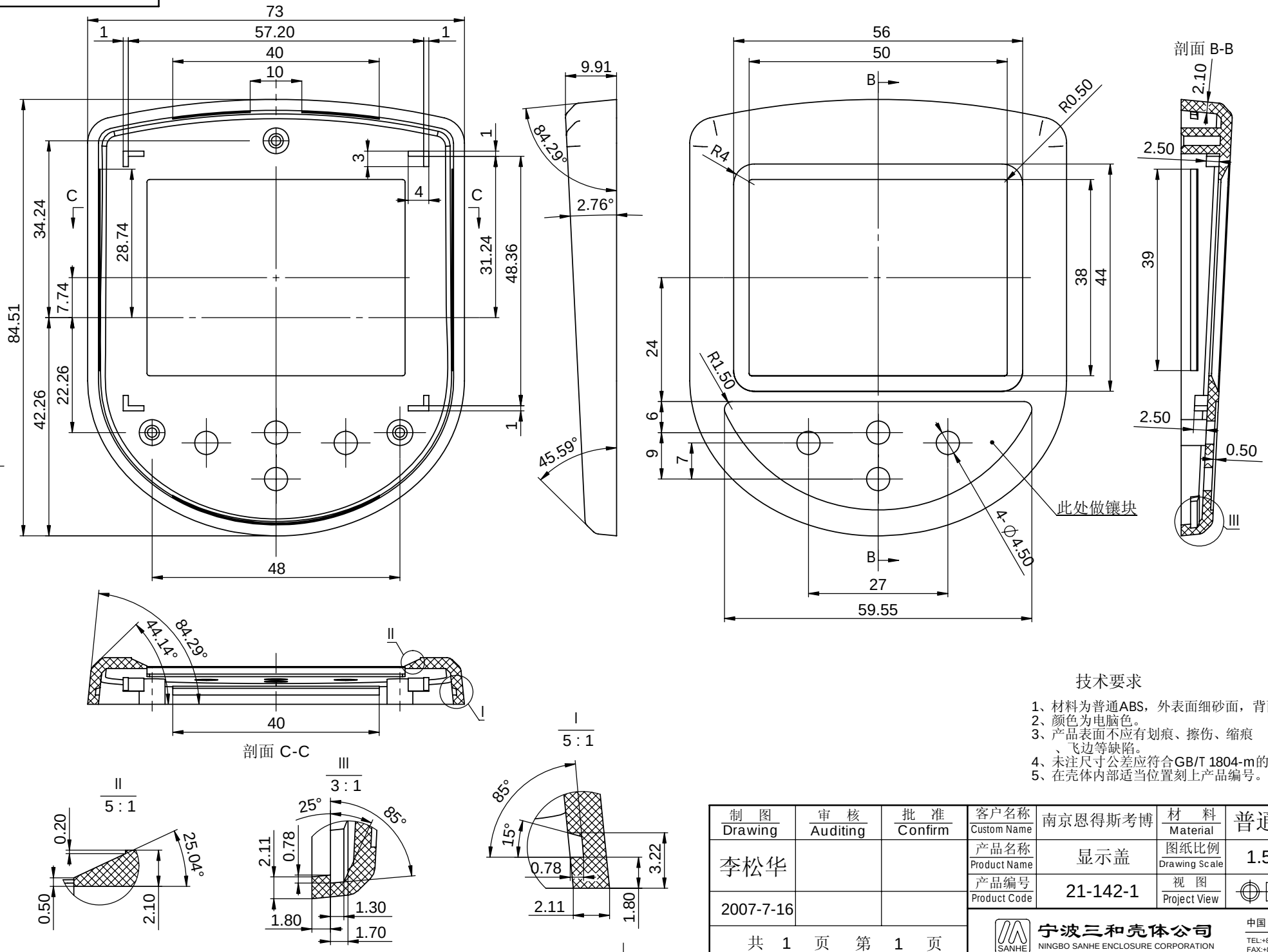

技术要求

1、材料为普通ABS，外表面细砂面，背面光面。
2、颜色为电脑色。
3、产品表面不应有划痕、擦伤、缩痕、飞边等缺陷。
4、未注尺寸公差应符合GB/T 1804-m的要求。
5、在壳体内部适当位置刻上产品编号。

制图 Drawing	审核 Auditing	批准 Confirm	客户名称 Custom Name	南京恩得斯考博	材料 Material	普通ABS	
李松华			产品名称 Product Name	显示盖	图纸比例 Drawing Scale	1.5:1	A3
			产品编号 Product Code	21-142-1	视图 Project View	(mm)	
2007-7-16							
共 1 页 第 1 页			宁波三和壳体公司 NINGBO SANHE ENCLOSURE CORPORATION		中国·宁波慈溪 TEL:+86(574)63226910 FAX:+86(574)63226900		