背面(顶杆做此面)

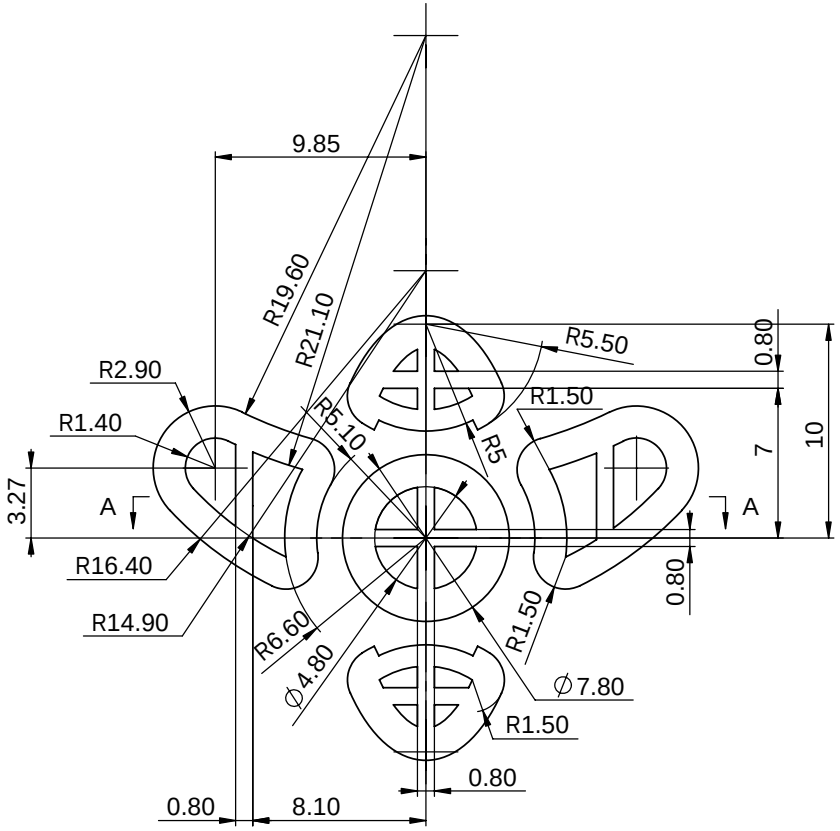

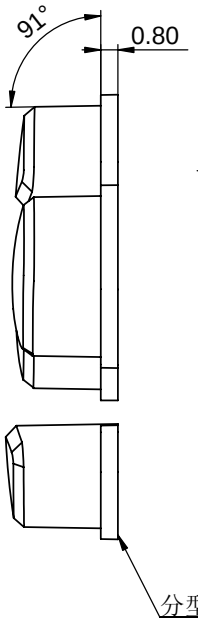

正面

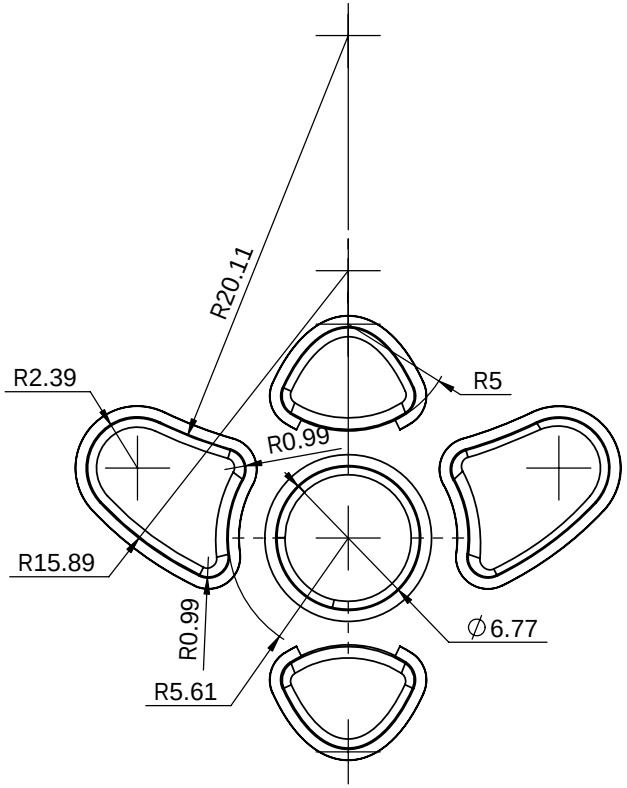

剖面 A-A

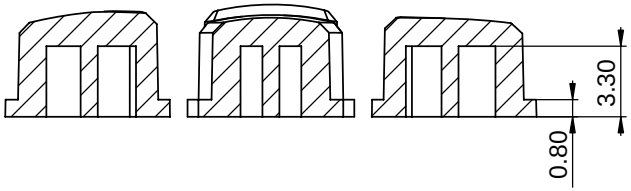

注意：此按钮与21-111-1配合，
要求装上后活动顺畅。

技术要求

1、材料为普通ABS，表面为镜面。
2、颜色未定，以客户样品为准。
3、产品表面不应有划痕、擦伤、缩痕、飞边等缺陷。
4、未注形状公差应符合GB1184-80的要求。
5、在壳体内部适当位置刻上日期、公司商标、材料、回收标记等符号。

制 图 Drawing	审 核 Auditing	批 准 Confirm	客户名称 Custom Name	北京英华达(单方)	材 料 Material	普通ABS	
陈红羊			产品名称 Product Name	按钮	图纸比例 Drawing Scale	4:1	A
			产品编号 Product Code	21-111-3	视 图 Project View	(mm)	
2007-11-15							
共 1 页	第 1 页						

宁波三和壳体公司
NINGBO SANHE ENCLOSURE CORPORATION
中国·宁波慈溪
TEL:+86(574)63226910
FAX:+86(574)63226900