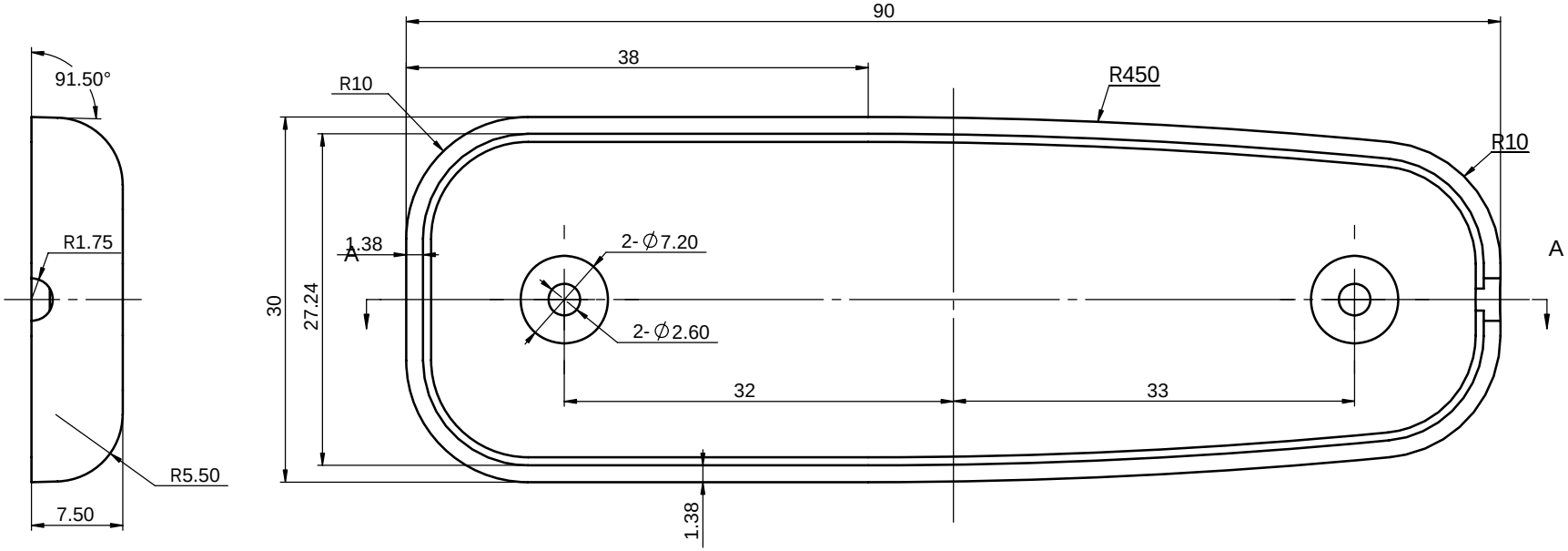


剖面 A-A

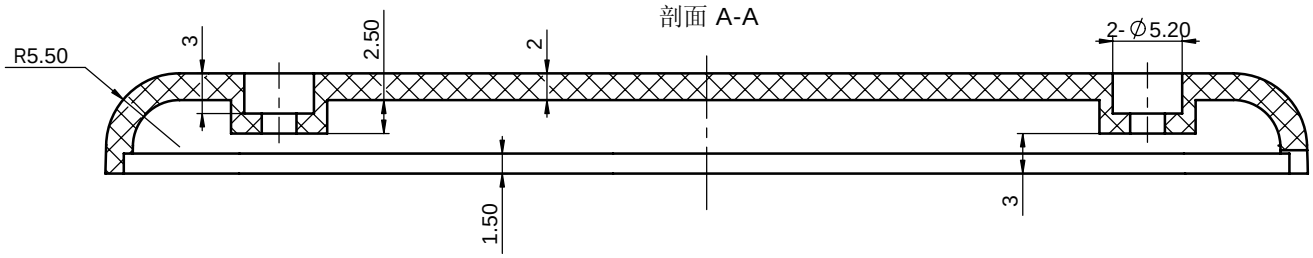


技术要求

1、材料为ABS，表面细砂面
2、产品表面不应有划痕、擦伤、缩痕
、飞边等缺陷。
3、未注形状公差应符合GB1184-80的要求。

| 标记 | 处数 | 更改文件名 | 签 字 | 日期 | ABS | 宁波三和壳体公司（上海设计所） |
|---|---|---|---|---|---|---|
| 设 计 | | 李松华 | 2003.12.16 | | 图 样 标 记 | 重 量 | 比 例 | 副机下盖 |
| | | | | | | | 2.5:1 | 21-87-2 |
| | | | 日 期 | | 共 张 | 第 张 | | |

| 借（通）用件 登 记 |
|---|
| |
| 旧 图 总 号 |
| |
| 底 图 总 号 |
| |
| 签 字 |
| |
| 日 期 |
| |
| 档案员 日 期 |