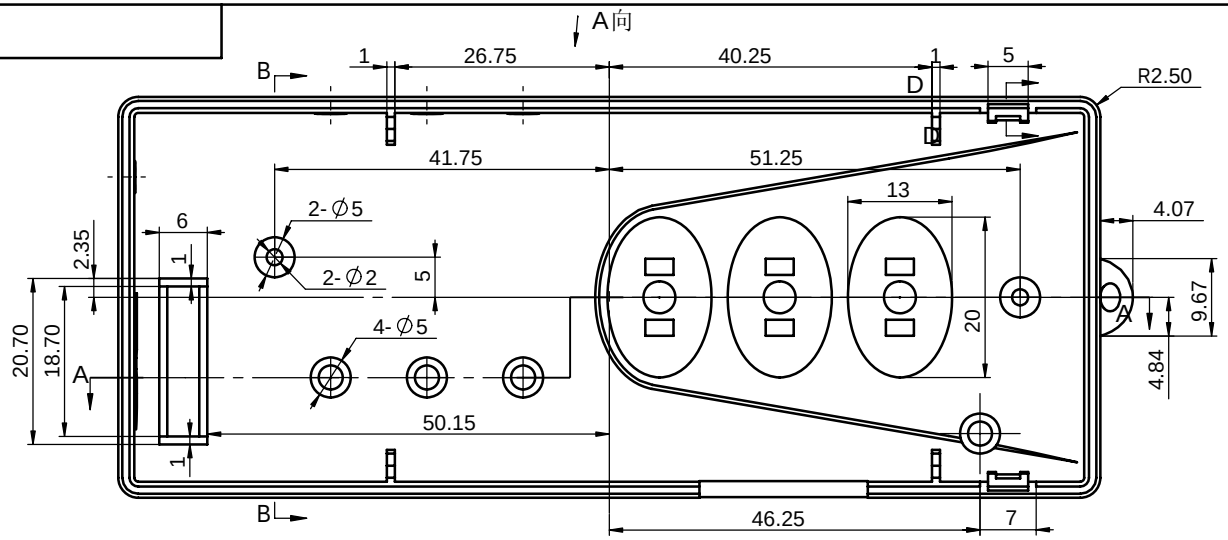

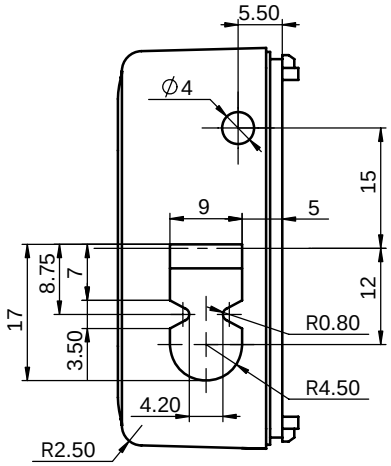

局部视图 C
比例 5 : 1

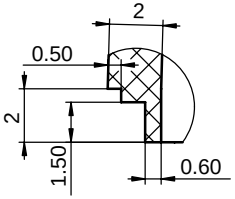

剖面 A-A

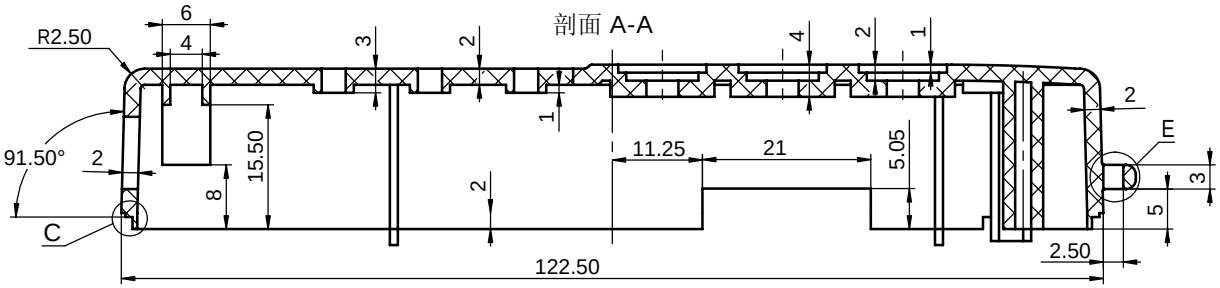

剖面 B-B

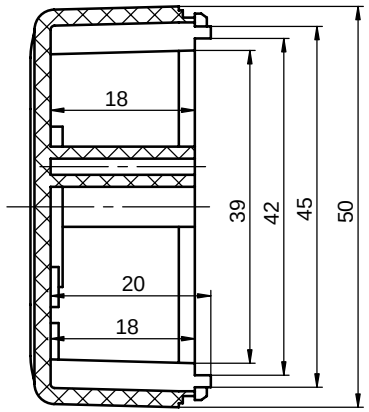

局部视图 E
比例 3 : 1

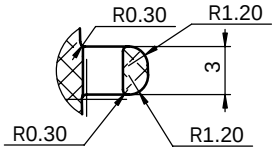

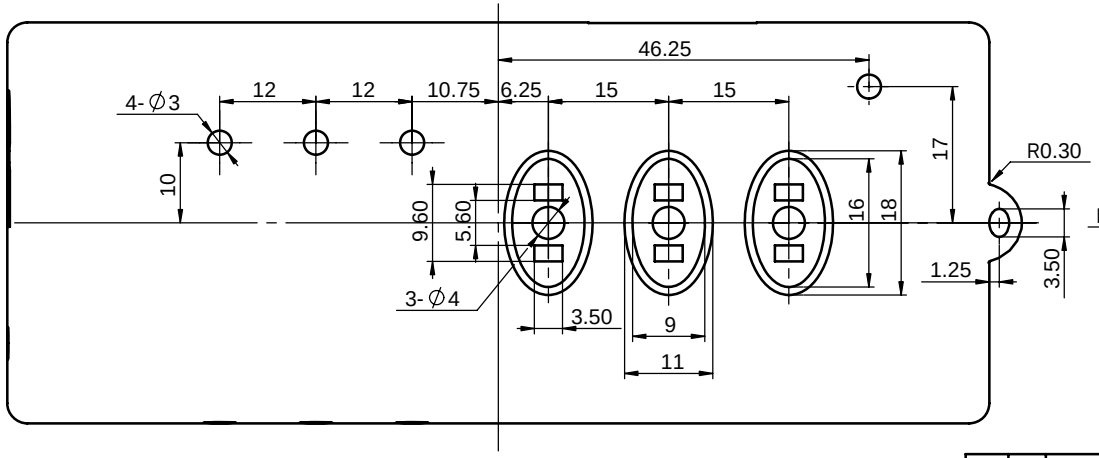

A向

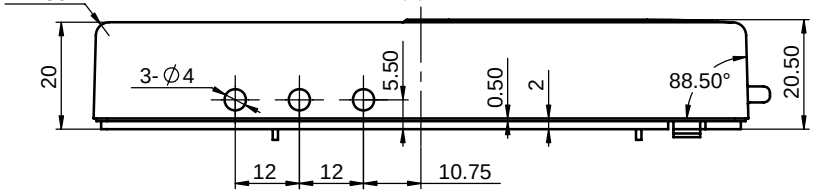

剖面 D-D
比例 2.5 : 1

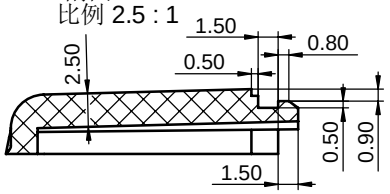

技术要求

1、材料为ABS，表面细砂面
2、产品表面不应有划痕、擦伤、缩痕
、飞边等缺陷。
3、未注形状公差应符合GB1184-80的要求。

借（通）用件登记	
旧图总号	
底图总号	
签字	
日期	
档案员	日期

标记	处数	更改文件名	签字	日期	ABS	宁波三和壳体公司（上海设计所）
设计		李松华	2003.12.19		图样标记 / 重量 / 比例 1.5:1	主机上盖
			日期		共 张 / 第 张	21-86-1