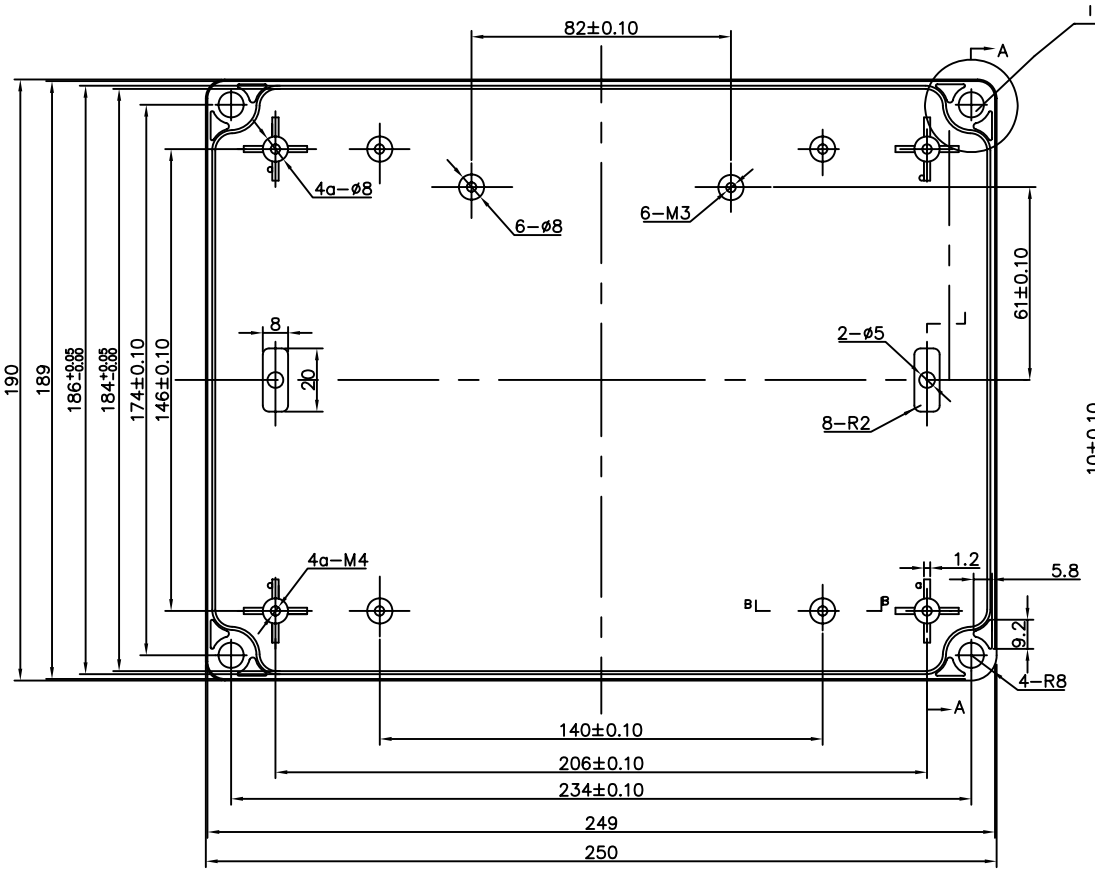

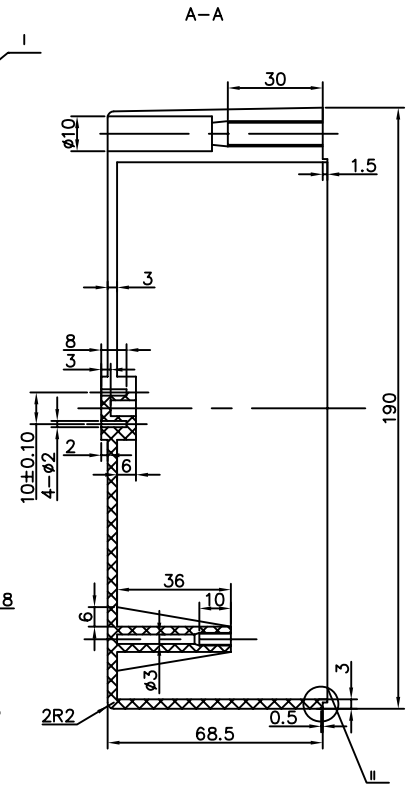

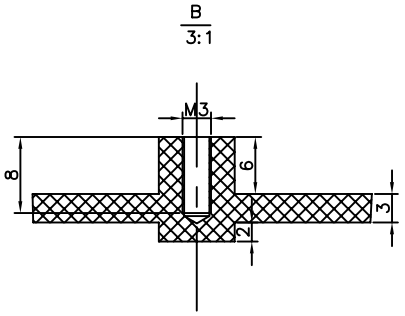

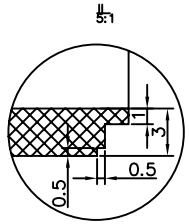

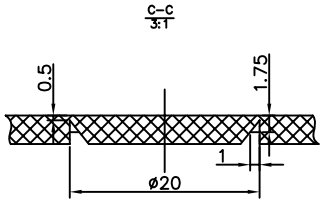

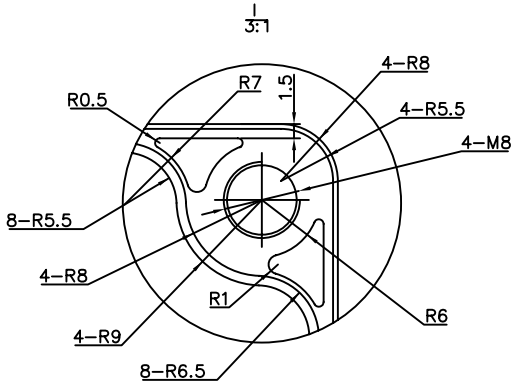

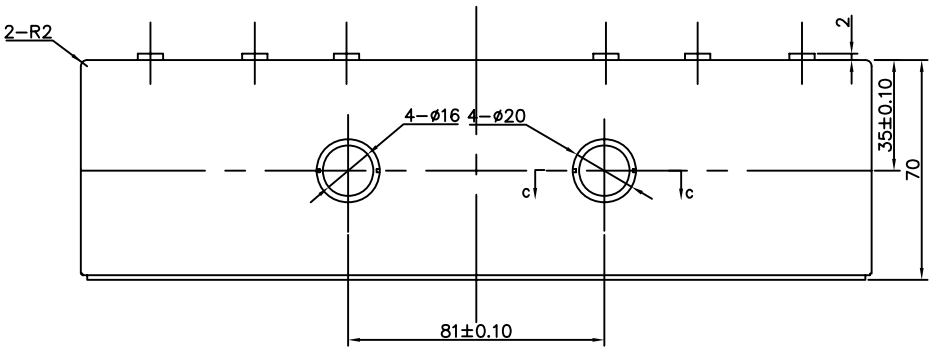

技 术 要 求

1、颜色为灰色；
2、内外表面光面处理，无缩水、飞边、拉毛等缺陷；
3、出模斜度为1°（参考值）；
4、未注处外形尺寸的极限公差按GB1804-M；
5、注意与上壳体的配合.

更改标记	数量	更改单号	签名	日期	11-16-2	MAOHAIJUN20.4.2001	
设计						等级标记	重量	比例
审核						A		
工艺						第 1 张	共 1 张	
标准化						慈溪三和电器塑料公司		
批准								

版本号	旧底图总号	底图总号	日期	签名
VIEW-1				

制图： 茅海军