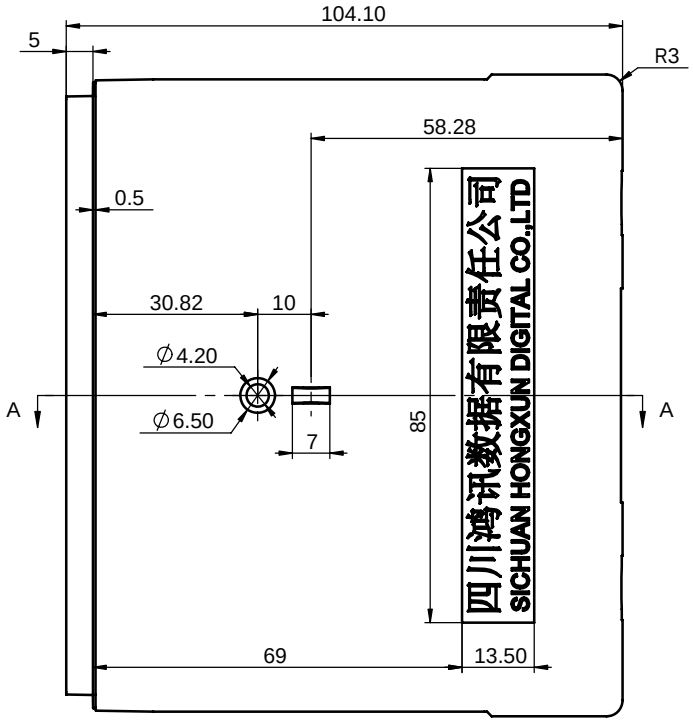

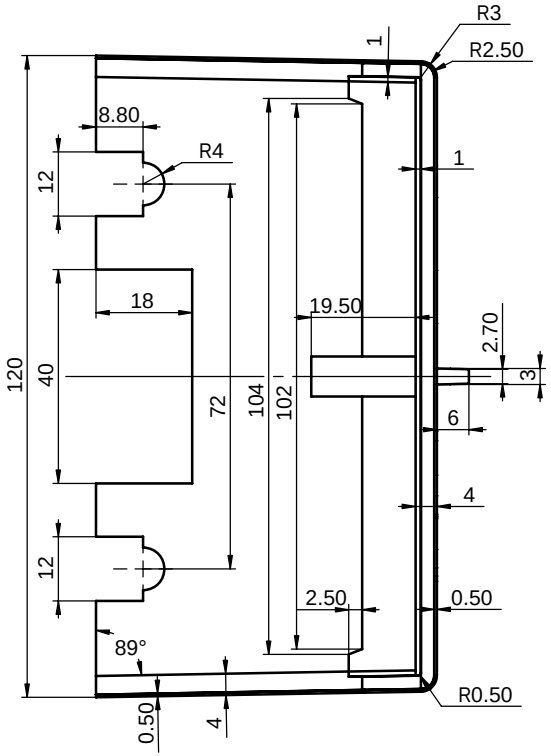

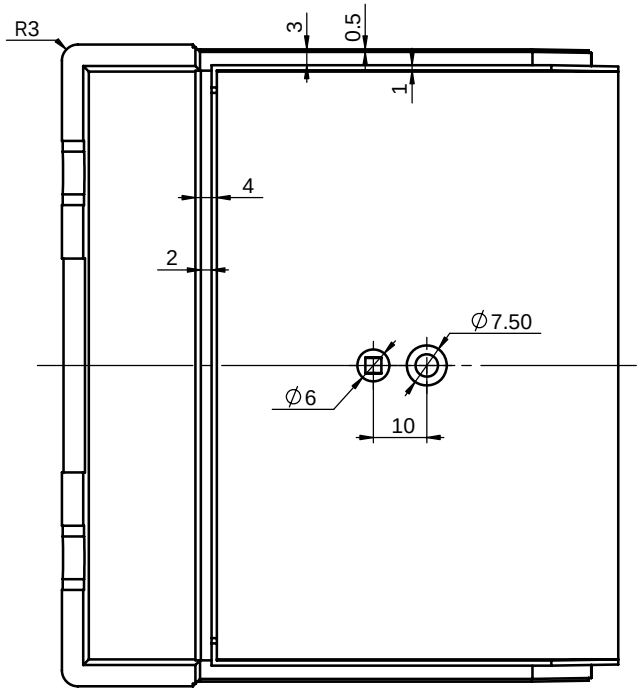

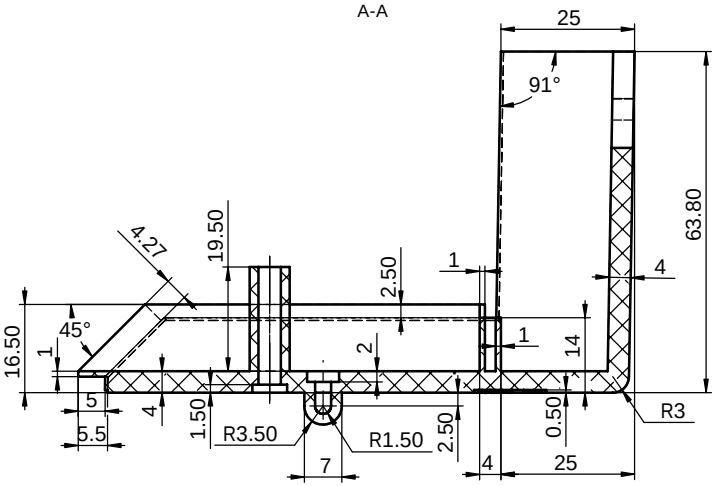

技术要求

1、材料为增强阻燃ABS，表面细砂面
2、产品表面不应有划痕、擦伤、缩痕
　、飞边等缺陷。
3、未注形状公差应符合GB1184-80的要求。
4、拔模斜度模具工自定
5、图纸仅供参考

借（通）用件	登记
旧图总号	
底图总号	
签字	
日期	
档案员	日期

标记	处数	更改文件名	签字	日期		
设计		李松华	2003.6.21		图样标记	重量	比例
							1:1
			日期		共 张	第 张	

增强阻燃ABS

宁波三和壳体公司

前盖

四川鸿讯